袁家庄街道王家湾村人居环境整治项目

建 设 单 位：　佛坪县袁家庄街道办事处
设 计 编 号：　ZXS202610
设 计 阶 段：　施工图（景观）

中兴胜工程设计有限公司
Zhong XingSheng Engineering Design Co.,Ltd.
工程设计资质：甲级 A114015500
2026年10月

图纸目录

序号	图号	图纸名称	图幅	备注
1	LN－01	目录	A2	
2	LN－02	设计说明	A2	
3	LP－1－01	王家湾村改造区域总平面图	A2	
4	LP－1－02	王家湾村改造区域竖向平面图	A2	
5	LP－1－03	王家湾村改造区域尺寸平面图	A2	
6	LP－1－04	王家湾村改造区域坐标定位图	A2	
7	LP－1－05	王家湾村改造区域物料平面图	A2	
8	LP－1－06	王家湾村改造区域索引平面图	A2	
9	LDP－1－01	节点详图一	A2	
10	LDP－1－02	节点详图二	A2	
11	LDP－1－03	节点详图三	A2	
12	LDP－1－04	节点详图四	A2	
13	LDP－1－05	农产品加工便民作坊节点图一	A2	
14	LDP－1－06	农产品加工便民作坊节点图二	A2	
15	LP－2－01	王家湾村入口改造总平面图	A2	
16	LP－2－02	王家湾村入口改造竖向平面图	A2	
17	LP－2－03	王家湾村入口改造尺寸平面图	A2	
18	LP－2－04	王家湾村入口改造坐标定位图	A2	
19	LP－2－05	王家湾村入口改造物料平面图	A2	
20	LP－2－06	王家湾村入口改造索引平面图	A2	
21	LDP－2－01	王家湾村入口改造节点详图一	A2	

设计单位

中兴胜工程设计有限公司

Zhong XingSheng Engineering Design Co.,Ltd.

工程设计资质：甲级 A114015500

本图纸版权归本院所有，不得用于本工程以外范围。

建设单位

佛坪县袁家庄街道办事处

项目名称

袁家庄街道王家湾村人居环境整治项目

图纸名称

目录

设计编号	ZXS202610
设计阶段	施工图
专　　业	景观
版　　本	第一版
图　　号	LN－01

项目负责人	熊安元	
专业负责人	熊安元	
审 定 人	范虎东	
审 核 人	张　鑫	
校 对 人	武志强	
设 计 人	马　广	
出图日期	2026－10	

本图需加盖本公司技术签章，否则一律无效

设 计 说 明 一

一、工程概况

1. 建设单位：佛坪县袁家庄街道办事处

2. 建设地点：汉中市佛坪县袁家庄街道王家湾村

3. 工程名称：袁家庄街道王家湾村人居环境整治项目

二、设计依据

1. 甲方确认的(方案与扩初)设计图及调整意见;

2. 与甲方签定的景观设计委托合同;

3. 《民用建筑设计通则》 (《民用建筑设计统一标准》GB 50352—2019);

4. 《混凝土结构设计规范》(GB 50010—2010)(2015年版);

5. 《钢结构设计规范》 (GB 50017—2017);

6. 《木结构设计规范》 (GB 50005—2017);

7. 《砌体结构设计规范》 (GB 50003—20011);

8. 《建筑结构制图标准》 (GBT501015—2010);

9. 《环境景观— 室外工程细部构造》 15J012—1;

10. 《环境景观— 绿化种植设计》 03J012—2;

11. 《环境景观— 亭、廊、架》 04J012—3;

12. 景观工程设计制图规范与景观设计深度控制标准;

13. 国家及工程当地其他行政规范、规程、规定、标准。

三、设计范围及设计内容

1. 设计范围: 甲方确定的本项目红线范围;

2. 本工程施工图设计包括景观小品、铺装、种植池、水景等内容。

四、安全措施:

1. 本工程所有的设计均需满足国家及地方现行工程建设规范。另硬地人工水体的近岸(如：水池、湖边、溪流等)如未设栏杆，或2m范围内水深不大于0.7m；园桥、汀步附近2m范围内水深不大于0.5m。图上凡未表示的，施工时必须以砂石填高至本规定范围为止。

五、施工要求及说明

1. 本工程总平图与分区平面图设计标高采用绝对标高，园建单体及立、剖设计采用相对标高值；其±0.00对绝对标高值，详见各图中附注；本工程设计绝对标高为黄海高程系。

2. 本工程设计中除标高以米(m)为单位外，其余尺寸均以毫米(mm)为单位。

3. 本工程设计中所指距地高度均指离开完成面高度。

4. 本工程设计中所注材料配合比除注明重量比外，其余均为体积比。

5. 本工程各材材料做法标注顺序自上而下：垂直面上是以施工先后次序注写；水平面上是按实际的上下层次注写。

6. 所有外装饰材料色彩需报小样，经甲方及设计单位认可后方可大面积施工。

7. 地下管线应在绿化施工前铺设。

8. 不规则石材铺装: 除特殊标注外，缝宽均为10~15mm，并勾凹平缝其余石材留缝除特殊说明外，未注明处留缝均<2mm

9. 基础：所有建筑物或构筑物基础必需落在地基持力层上，地基与基础应保证具有足够的强度、刚度、满足稳定性和均匀沉降以及经济合理的基本要求，以保证建筑结构的安全和建筑(构筑)物的正常使用。当土层的承载力较低或虽然土层较好，但因上部荷载较大，必须对土层进行人工处理才足以承受上部荷载或当基础不能落在地基持力层上的处理措施如下：

(1)除去非持力层上，采取换填土或换填砂石处理，换填时分层夯(压)密实，分层厚度≤30cm，压密系数≥94%，换填后地基土的承载力>80kpa以上。

(2)不能采取换填则经结构设计师根据现场实际作具体变更设计。

10. 当建筑物或构筑物基础位于地下室顶板上时则建筑物或构筑物的基础必需在顶板上做起且荷载较大的结构尽量落在地下室顶板梁柱节点上。

11. 混凝土：

(1)基础垫层：C20；

(2)梁、板、柱：C25或C30；

(3)水池与水景：C25(S6/S8)；

(4)其 它：图中未注明混凝土C20

12. 石材：

(1)天然石材必须满足《天然石材产品放射防护分类标准》(GB6566—2001)中的A类标准；

(2)本工程的铺装石材未明确长宽部分，应根据现场情况切割，尽可能保持较大面板尺寸；若未作特殊说明时平面与平面及立面与立面材料转角处均做45°碰角处理且立面与立面材料转角处还应做加下处理：

(3)墙面上及水中石材采用粘结剂粘贴，石材6面刷防护剂

(4)本工程所用装饰石材施工时均须提供样品经业主或设计师确认方可施工；

(5)本工程的铺装面接缝处未作说明均密缝处理。

13. 油漆与涂料：

(1)油漆与涂料中有害物质含量指标必须符合国家标准；

(2)本工程所用油漆与涂料必须符合室外用料要求。

(3)本工程水制作油漆为硝基漆，施工时刷1道底漆，刷2道面漆；

(4)本工程金属构件油漆为氯磺漆;

(5)涂料墙面倒角处，倒圆角处理。

14. 砌体：

(1)本图设计未注明砖砌体均为MU10页岩标砖，M7.5及以上级水泥砂浆砌筑；

(2)本图设计未注明砖砌体具体构造要求时均按西南图集05J701有关要求执行。

(3)石砌体：

① 石砌体采用的石材应质地坚实，无风化剥落和裂纹。用于清水墙、柱表面的石材，尚应色泽均匀。

② 石材表面的泥垢、水锈等杂等，砌筑前应清除干净。

③ 石砌体的灰缝厚度：毛料石和粗料石砌体不宜大于20mm；细料石砌体不宜大于5mm。

④ 砂浆初凝后，如移动已砌筑的石块，应将原砂浆清理干净，重新铺浆砌筑。

⑤ 砌筑毛石基础的第一皮石块应座浆，并将大面向下；砌筑料石基础的第一皮石块应用丁砌座浆砌筑。

⑥ 毛石砌体的第一皮及转角处、交接处和洞口处，应用较大的平毛石砌筑。每个楼层(包括基础)砌体的最上一皮，宜选用较大的毛石砌筑。

⑦ 砌筑毛石挡土墙应符合下列规定：

A. 每砌3—4皮为一个分层高度，每个分层高度应找平一次；

B. 外露面的灰缝厚度不得大于40mm，两个分层高度间分层处的错缝不 得小于80mm。

⑧ 料石挡土墙，当中间部分用毛石砌时，丁砌料石伸入毛石部分的长度不应小于200mm。

⑨ 挡水墙的泄水孔当设计无规定时，施工应符合下列规定：

A. 泄水孔应均匀设置，在每米高度上间隔2m 左右设置一个泄水孔；

B. 泄水孔与土体间铺设长宽各为300mm、厚200mm的卵石或碎石作疏水层。

⑩ 挡土墙内侧回填土必须分层夯填，分层松土厚度应为300mm。墙顶土面应有适当坡度使流水向挡土墙外侧面。

15. 变形缝：

(1)大面积铺装混凝土基层每6m 设置伸缩缝1 道，缝宽10mm(拼花地面根据实际作适当调整)具体做法详图；洗米石路面每4—6m 设置伸缩缝1 道，缝内嵌铜条。

(2)砌体结构(如围墙、挡土墙及长度较长的墙体每10—20m 应设置沉降缝1 道，缝宽20—30mm 缝内填聚乙烯泡沫材料或沥青麻丝等。

如右图:

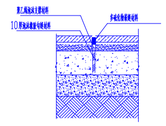

16. 防水：

(1)本工程涉及到有防水要求的构造均不得低于二级防水要求。

(2)防水施工要求：

① 严格按防水施工的工艺要求进行操作，对防水施工严格"三检"制度，上一道工序不合格，决不进行下道工序的施工。

创造防水施工干作业环境，在防水层施工前，采取有效排施，防止地表水、雨水等流入基坑内，必须保证施工面是干燥的。

② 创造防水施工干作业环境，在防水层施工前，采取有效排施，防止地表水、雨水等流入基坑内，必须保证施工面是干燥的。

③ 在防水施工过程中，对暴产生渗漏的薄弱部位(施工缝、变形缝、穿墙管等)进行重点质量控制，制定有针对性的施工技术措施，施工中加强质量管理，确保上述部位的防水施工符合设计要求。

④ 做防水层之前，必须干燥基面，卷材铺贴前应保持干燥，清除表面散布物，避免损伤卷材。

⑤ 卷材铺贴长边应与结构纵向垂直，两幅卷材的粘贴搭接长度应大于100mm，相邻两幅卷材接缝应错开1/3幅宽。

⑥ 在立面和平面的转角处，卷材的接缝应留在平面上，距立面不应小于600mm.

⑦ 在铺贴防水卷材时应将卷材下面的空气排净，粘合面充全接触，使卷材不皱褶、不鼓起。要碾平压实，接缝必须粘贴好严。

⑧ 高分子卷材如用焊接法连接，卷材搭接部位采用热风枪双焊缝加热焊牢，焊缝宽度不小于10mm，且均匀连续，不得有假焊、漏焊、焊条、焊穿等现象。焊接时，必须先熔去待搭接部位卷材上表面的防粘层和粒料保护层，同时应采用热风枪熔化接缝两面的粘接胶，然后进行粘合、排气、封口。对粘贴好的卷材接口，采用热风焊接，同时用专用滚筒将接口按压密实。

⑨ 施工过程中注意对防水板的保护，防止电焊烧烧穿防水板，钢筋等硬物戳穿防水板，做好防水板后，必须立即进行保护，一旦发现破损，必须进行补焊。

⑩ 防水属于隐蔽工程，施工过程中及隐蔽之前必须做好施工记录以及一切验收手续，未经验收，不得隐蔽；卷材防水层经检查合格后，应立即施作保护层。

(3)膨润土防水毯施工方法

① 施工前的基础要求

A. 基础面应基本干燥，不能有明显的积水。

B. 底层、阳角修圆半径不小于 30cm。

C. 基础层夯实度 94%以上，夯实密度要均匀，密度不到可能造成基础沉降而影响长久效果；

D. 将基础层面上的石子、树根、铁丝(钉)等杂物清除净；

E. 基础层面上如有凹洞或明干整可用中细砂修补找平

F. 按设计要求开挖铺沟；

G. 如有明显地下水需开挖集水井。

② GCL 施工与铺设

A. 膨润土防水毯铺设应避免在有水和下雨天施工，未铺设的防水毯也应该避水保管，更不能有水浸泡防水毯；

B. 在GCL 铺设前，按设计要求或工程情况确认铺设正反面，通常把编织土工布(黑面)朝上，无纺布(白面)朝下铺设，必要时也可反过来铺设；

C. 在GCL 铺设时，用机械或人工平展捕开，或按需要任意裁剪所需尺寸面铺设；

D. 水景工程、溪流、沟渠铺设 GCL 时，铺设顺序应先考虑水流，即水流下游的防水毯应压在上游的防水毯下面；

E. 底面铺设时应平行搭接，不可平行对接，布面不可张拉过紧或褶皱，应适量放松并紧贴 地面；

F. 斜坡铺设时应沿斜坡顶向底方向铺设，并平行搭接；

G. GCL 搭接处长度(二层重叠处)至少要大于150——300mm，二层重叠间要均匀撒上 0.6kg/m 的膨润土粉；

H. GCL铺设进度应与回填土进度配套，GCL 铺设后应当天按设计要求回填300mm 的夯实回填料，回填料宜用级配土层或中细砂。边坡坡度超过 45°时，边坡部份可采用 10cm 厚混凝土压实。如边坡部份铺设大块卷石时混凝土厚度可减薄，但总压实厚度应大于 10cm；

I. GCL 铺设时当遇贯通部位时，应在铺设物周边 500mm 内双层铺设 GCL 防水毯，在 GCL 与贯通物体的接触部位，上下两层 GCL 形成喇叭口，中间填充膨润土干粉；

J. 在铺设中，如遇防水毯破损，应用大于破损缺口周 500mm 的防水毯覆盖并作固定，覆盖前应在原防水毯上撒膨润土干粉；

K. 在铺设时，如遇下雨，应用塑料薄膜材料或遮雨材迅速覆盖，停雨后清除积水同时避 免在防水毯上走动。当雨水较大时，膨润土膨胀超过 300%时，应重新铺设；

L. 该产品优越的防水性能，抗渗透系数达2.12*10—9cm/s。

17. 预留预埋

(1)本工程涉及到有预留预埋的应结合其它专业图纸进行，水池与水景内宜设置在池内较隐藏的地方，凡管道穿越水池与水景池壁及有防水要求的墙体时普通

外必需增设防水套管。

18. 小品：

(1)本工程涉及到雕塑，小品、复杂或异型钢结构等均需由专业厂家设计制作并交由业主或景观设计师确认。

19. 焊条：

图中未注明型钢构架间的连接均采用焊接，所有钢结构均采用满焊，焊缝8mm。

(1)E43型用于Q235级钢筋与HPB235级钢筋间的焊接；HPB235级钢筋与HRB335级钢筋间的焊接

(2)E50型用于HRB335级钢筋与HRB335级钢筋和HRB400级钢间的焊接

(3)E55型用于HRB400及以上级钢间的焊接

(4)钢板、型钢：Q235B、Q345B

(5)本项目中所有不锈钢材质均采用304型，所有外露钢材均需用热轧钢材。

(6)其它：根据构架的材质合理选用。

五、其它

1. 本工程相对标高±0.000相对应的绝对标高值见总平面图，除标明外，本套图纸内所标标高均为最后完成面标高。所注标高均以米为单位，其余尺寸均以毫米为单位。

2. 本次设计按原地面标高系甲方提供的电子版地形图采集而得，如有出入以现场实测为准。

3. 本套图中平立剖面图中未详的节点尺寸、做法、布置等详见相应的大样图。

4. 本套图纸中的结构件的具体尺寸和定位详见详图，相关尺寸不一致则以详图为准。本套图纸中的给排水配件的具体位置详见水电施工图，具体布置如跟水施不一致时以水施为准。

5. 所有预埋木砖均应做防腐处理。

6. 所有预埋铁件均应刷红丹防锈漆2—3遍；接(埋)地预埋铁件均应刷红丹防锈漆2—3遍后再刷沥青1遍。金属铁构件制作完成后除去铁锈后刷防锈漆2—3遍，在刷油性调合漆2—3遍或金属铁构件制作完成后除去铁锈后(颜色)喷氟碳漆。

7. 预留孔洞及预埋件，施工前应与相关专业图纸核对无误后方可施工。

8. 各类有色彩、质感要求的装饰面材，应先备样品或制作样板，经设计人员确认后方可购用，饰面材料应一次备足以防质地不均一。

9. 施工过程中，若有变更设计的要求，应及时与设计人员联系，征得设计人员同意后方可施工。

10. 有特殊加工要求的构件与埋件由制作厂家提供。

11. 所有临空的栏杆，高度不小于1050(从完成后的可踏面算起)栏杆构造必须不易于攀爬，竖杆之间的净距不大于110。

12. 施工操作的全过程均应严格按国家有关规范、规定进行，若需二次装修则应另外委托有装修设计资质的单位进行装修施工图设计，建筑材料及装饰材料的选用必须符合《民用建筑工程室内环境污染控制规范》

13. 本说明未尽事宜，按照国家有关施工验收及设计规范执行，不能确定处，请与设计单位商定。

14. 本工程铺装除标明外，本套图纸内所有铺装均为密缝。

15. 植物生长最低种植土层厚度应符合下表规定。

园林植物种植应需的最低土层厚度(单位:cm):

草本花卉	草坪地被	小灌木	大灌木	浅根乔木	深根乔木
30	15-30	45	60	90	150

16. 防泛碱处理：找平层及保护层均应采用低碱水泥(要求三氧化硫含量不得超过3.5%，碱含量不得超过0.6%)。石材的铺贴严禁使用纯水泥浆铺贴面材，铺贴天然石材面在石材背面和侧面涂专用处理剂(建议选用的防碱背涂剂有：国产保石浦SG—4、美国SG—4防护剂等)，并在施工前不得沾水。水景石材的铺贴均应采用低碱水泥(要求三氧化硫含量不得超过3.5%，碱含量不得超过0.6%)，铺贴完成后用同色大理石胶封闭所有接缝。

设计单位

中兴胜工程设计有限公司

Zhong XingSheng Engineering Design Co.,Ltd.

工程设计资质：甲级 A114015500

本图纸版权归本院所有，不得用于本工程以外范围。

建设单位

佛坪县袁家庄街道办事处

项目名称

袁家庄街道王家湾村人居环境整治项目

图纸名称

设计说明

设计编号	ZXS202610
设计阶段	施工图
专 业	景观
版 本	第一版
图 号	LN—02

项目负责人	熊安元	
专业负责人	熊安元	
审 定 人	范虎东	
审 核 人	张 鑫	
校 对 人	武志强	
设 计 人	马 广	
出图日期	2026—10	

本图需加盖本公司技术签章，否则一律无效

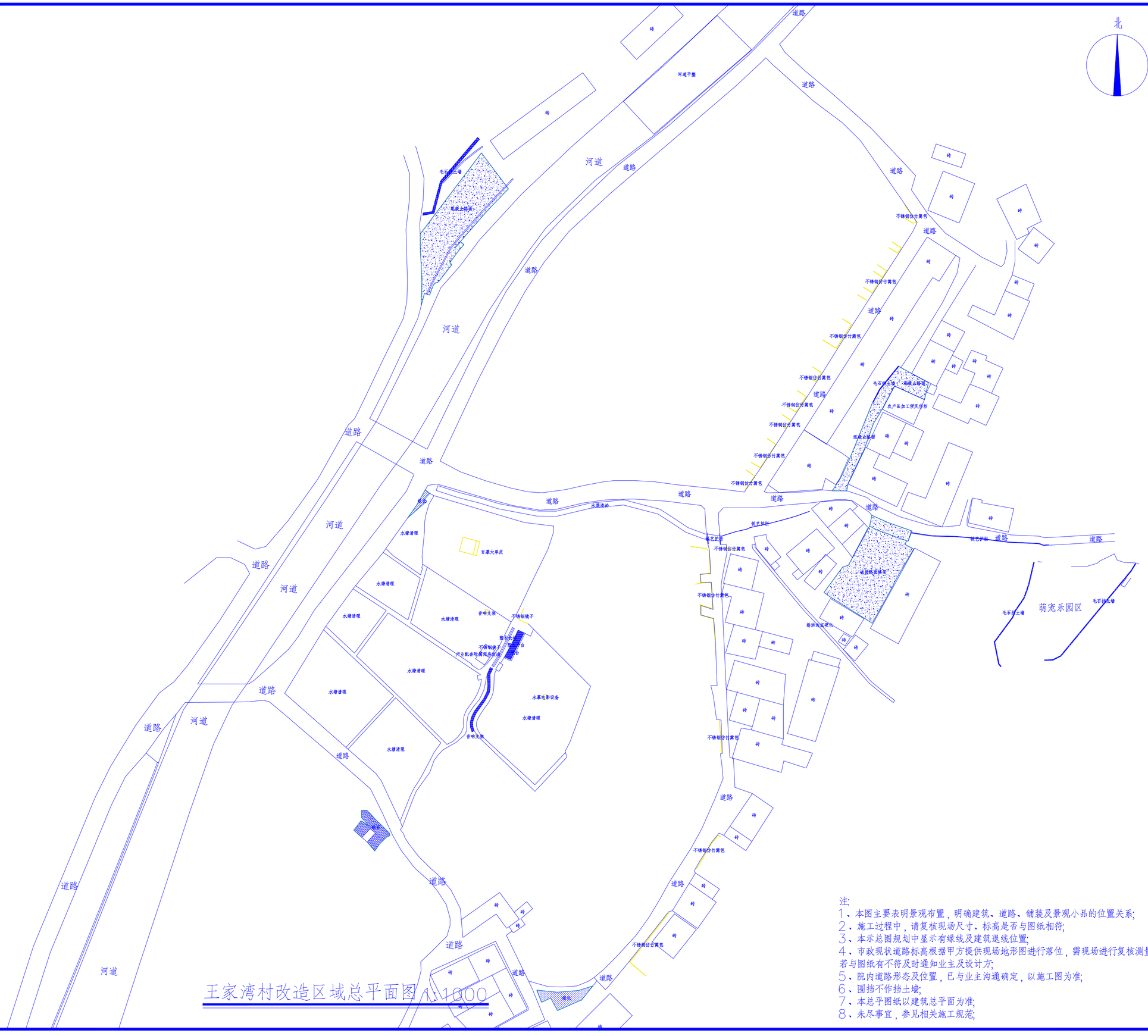

王家湾村改造区域总平面图 1:1000

注:
1、本图主要表明景观布置，明确建筑、道路、铺装及景观小品的位置关系;
2、施工过程中，请复核现场尺寸、标高是否与图纸相符;
3、本示总图规划中显示有绿线及建筑退线位置;
4、市政现状道路标高根据甲方提供现场地形图进行落位，需现场进行复核测量，如若与图纸有不符及时通知业主及设计方;
5、院内道路形态及位置，已与业主沟通确定，以施工图为准;
6、围挡不作挡土墙;
7、本总平图纸以建筑总平面为准;
8、未尽事宜，参见相关施工规范;

设计单位

中兴胜工程设计有限公司
Zhong XingSheng Engineering Design Co.,Ltd.
工程设计资质：甲级 A114015500

本图纸版权归本院所有，不得用于本工程以外范围。

建设单位

佛坪县袁家庄街道办事处

项目名称

袁家庄街道王家湾村人居环境整治项目

图纸名称

王家湾村改造区域总平面图

设计编号	ZXS202610
设计阶段	施工图
专　业	景观
版　本	第一版
图　号	LP－1－01

项目负责人	熊安元	
专业负责人	熊安元	
审 定 人	范虎东	
审 核 人	张　鑫	
校 对 人	武志强	
设 计 人	马　广	
出图日期	2026－10	

本图需加盖本公司技术签章，否则一律无效

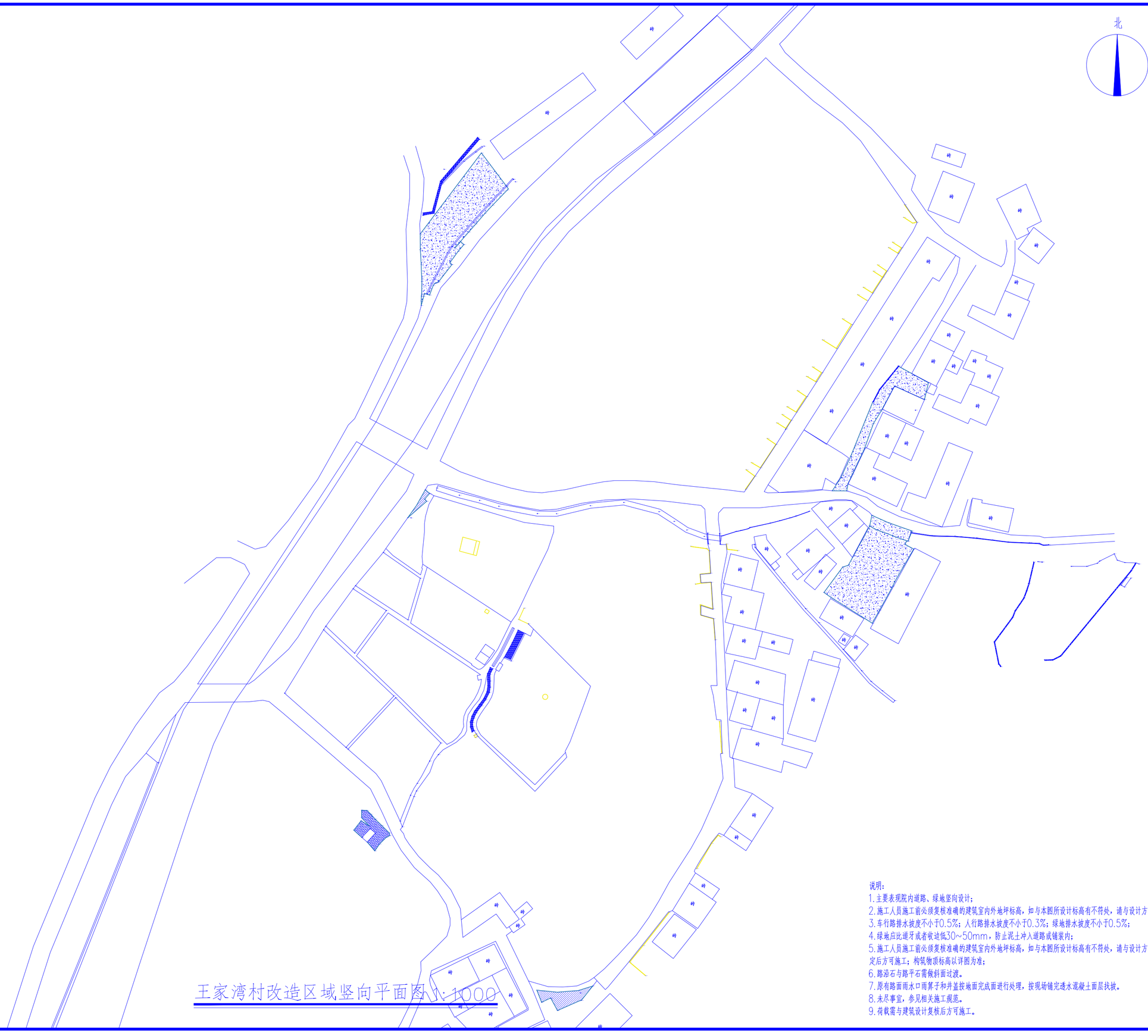

王家湾村改造区域竖向平面图 1:1000

说明：
1.主要表现院内道路、绿地竖向设计；
2.施工人员施工前必须复核准确的建筑室内外地坪标高，如与本图所设计标高有不符处，请与设计方联系；
3.车行路排水坡度不小于0.5%；人行路排水坡度不小于0.3%；绿地排水坡度不小于0.5%；
4.绿地应比道牙或者收边低30~50mm，防止泥土冲入道路或铺装内；
5.施工人员施工前必须复核准确的建筑室内外地坪标高，如与本图所设计标高有不符处，请与设计方联系确定后方可施工；构筑物顶标高以详图为准；
6.路沿石与路平石需做斜面过渡。
7.原有路面雨水口雨箅子和井盖按地面完成面进行处理，按现场铺完透水混凝土面层找拔。
8.未尽事宜，参见相关施工规范。
9.荷载需与建筑设计复核后方可施工。

设计单位

中兴胜工程设计有限公司
Zhong XingSheng Engineering Design Co.,Ltd.
工程设计资质：甲级 A114015500

本图纸版权归本院所有，不得用于本工程以外范围。

建设单位

佛坪县袁家庄街道办事处

项目名称

袁家庄街道王家湾村人居环境整治项目

图纸名称

王家湾村改造区域竖向平面图

设计编号	ZXS202610
设计阶段	施工图
专　业	景观
版　本	第一版
图　号	LP-1-02

项目负责人	熊安元	熊安元
专业负责人	熊安元	熊安元
审 定 人	范虎东	
审 核 人	张　鑫	
校 对 人	武志强	
设 计 人	马　广	
出图日期	2026-10	

本图需加盖本公司技术签章，否则一律无效



设计单位

中兴胜工程设计有限公司

Zhong XingSheng Engineering Design Co.,Ltd.

工程设计资质：甲级 A114015500

本图纸版权归本院所有，不得用于本工程以外范围。

建设单位

佛坪县袁家庄街道办事处

项目名称

袁家庄街道王家湾村人居环境整治项目

图纸名称

王家湾村改造区域尺寸平面图

设计编号	ZXS202610
设计阶段	施工图
专　　业	景观
版　　本	第一版
图　　号	LP－1－03

项目负责人	熊安元	
专业负责人	熊安元	
审 定 人	范虎东	
审 核 人	张　鑫	
校 对 人	武志强	
设 计 人	马　广	
出图日期	2026－10	

本图需加盖本公司技术签章，否则一律无效

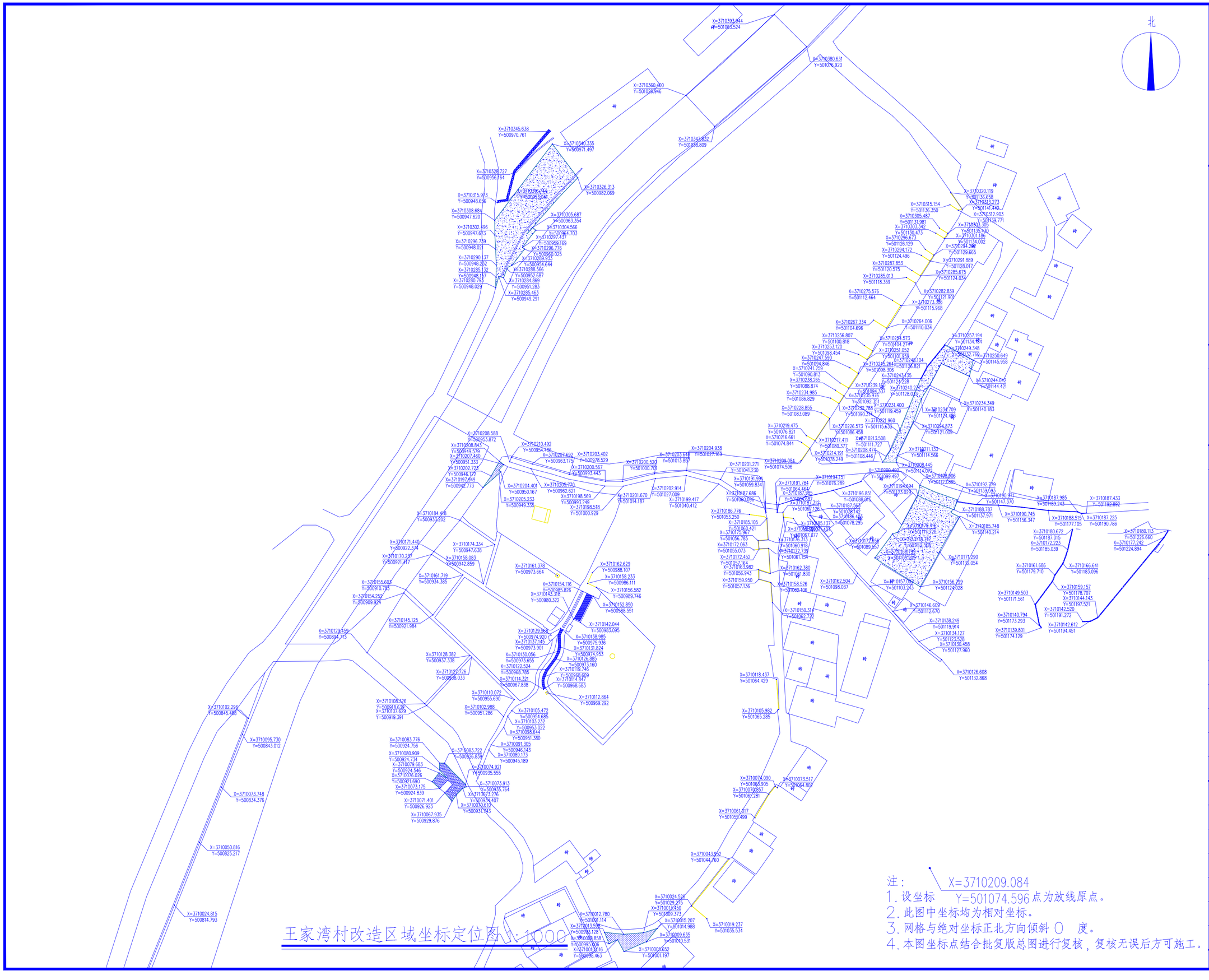

王家湾村改造区域坐标定位图 1:1000

注：
1. 设坐标　X=3710209.084　Y=501074.596 点为放线原点。
2. 此图中坐标均为相对坐标。
3. 网格与绝对坐标正北方向倾斜 0 度。
4. 本图坐标点结合批复版总图进行复核，复核无误后方可施工。

设计单位

中兴胜工程设计有限公司

Zhong XingSheng Engineering Design Co.,Ltd.

工程设计资质：甲级 A114015500

本图纸版权归本院所有，不得用于本工程以外范围。

建设单位

佛坪县袁家庄街道办事处

项目名称

袁家庄街道王家湾村人居环境整治项目

图纸名称

王家湾村改造区域坐标定位图

设计编号	ZXS202610
设计阶段	施工图
专　业	景观
版　本	第一版
图　号	LP－1－04

项目负责人	熊安元	熊安元
专业负责人	熊安元	熊安元
审 定 人	范虎东	
审 核 人	张　鑫	张鑫
校 对 人	武志强	
设 计 人	马　广	
出图日期	2026－10	

本图需加盖本公司技术签章，否则一律无效

说明：（豆腐坊）

1.新建建筑豆腐坊：

对原厂地农作物，大棚，临时建筑拆除150m²，

开挖、回填砂夹石（压实）40m²，

基础（现浇混凝土地面，水沟，室内地沟预埋，下水预埋）m²，

岩棉防火活动厂房建设167m²，

铝合金窗17.3m²。

2.装饰部分：

水电安装（主线接入，内部布线，自来水接入、下水预设。）167m²；

地面铺设瓷砖（80*80瓷砖铺装）122m²；

隔断（镀锌管焊接支架，长城板隔断。）；

吊顶（30*30镀锌钢管焊支架，长城板吊顶。）42m²；

轨道灯（2米3灯轨道灯）33个；

吧台（实木多层定制柜体，石英石台面。）2.4m；

矮柜（实木多层定制柜体，柜门）12.33m；

博古架（榆木博带灯古架。）2个；

橱柜（实木多层定制柜体，石英石台面。）4.14m；

煤气灶（双火灶，煤气罐，管道阀门安装。）1m²；

抽油烟机1m²；

操作台（50*100镀锌管焊接支架，不锈钢台面）9.33m²；

筒灯35个；

屋顶刷漆146.32m²；

灯带100m；

吊扇4台；

换气扇2台；

3.宣传广告部分：

门匾1（1.5*40实木手工雕刻门匾。）个；

软膜灯箱3.6个；

立体字铁皮字4.2m²；

发光字（顿顿鲜立体灯箱）2m²；

4.设备采购部分：

一体豆腐机（一体化豆腐制作机）1套；

八仙桌（1.2米实木八仙桌，含凳子）2项；

手工石磨40型（40cm直径石磨，含底座）4个；

手工石磨30型（30cm直径石磨，含底座）4个；

豆腐过滤架（实木过滤架，含滤布）3个；

5.未尽事宜，参见相关施工规范。

6.荷载需与建筑设计复核后方可施工。

说明：（产业配套附属用房）

1.产业配套附属用房改造：

楼梯拆除（原楼梯拆除）1项；

更换玻璃（双层夹胶玻璃）7m²；

推拉门（2.6*2.72）7.1m²；

楼梯焊接（楼梯栏杆焊接刷漆）1项；

塑木平台（3*12）36m²；

平台吧台（防腐木吧台制作）15m；

不锈钢镜子安装（咖啡厅，机房胶装）49m²；

塑木长椅（镀锌管焊底座塑木板铺装）34m²；

铺草皮（百慕大草皮）40m²；

荷塘防水补漏（房顶拆除更换SBS防水）1项；

不锈钢镜子挡板（打铁花挡板）2个；

乳胶漆：

桂香园386m²；

围墙126.4m²沙浆粉+乳胶漆；

垃圾中转站316.36m²；

2.未尽事宜，参见相关施工规范。

3.荷载需与建筑设计复核后方可施工。

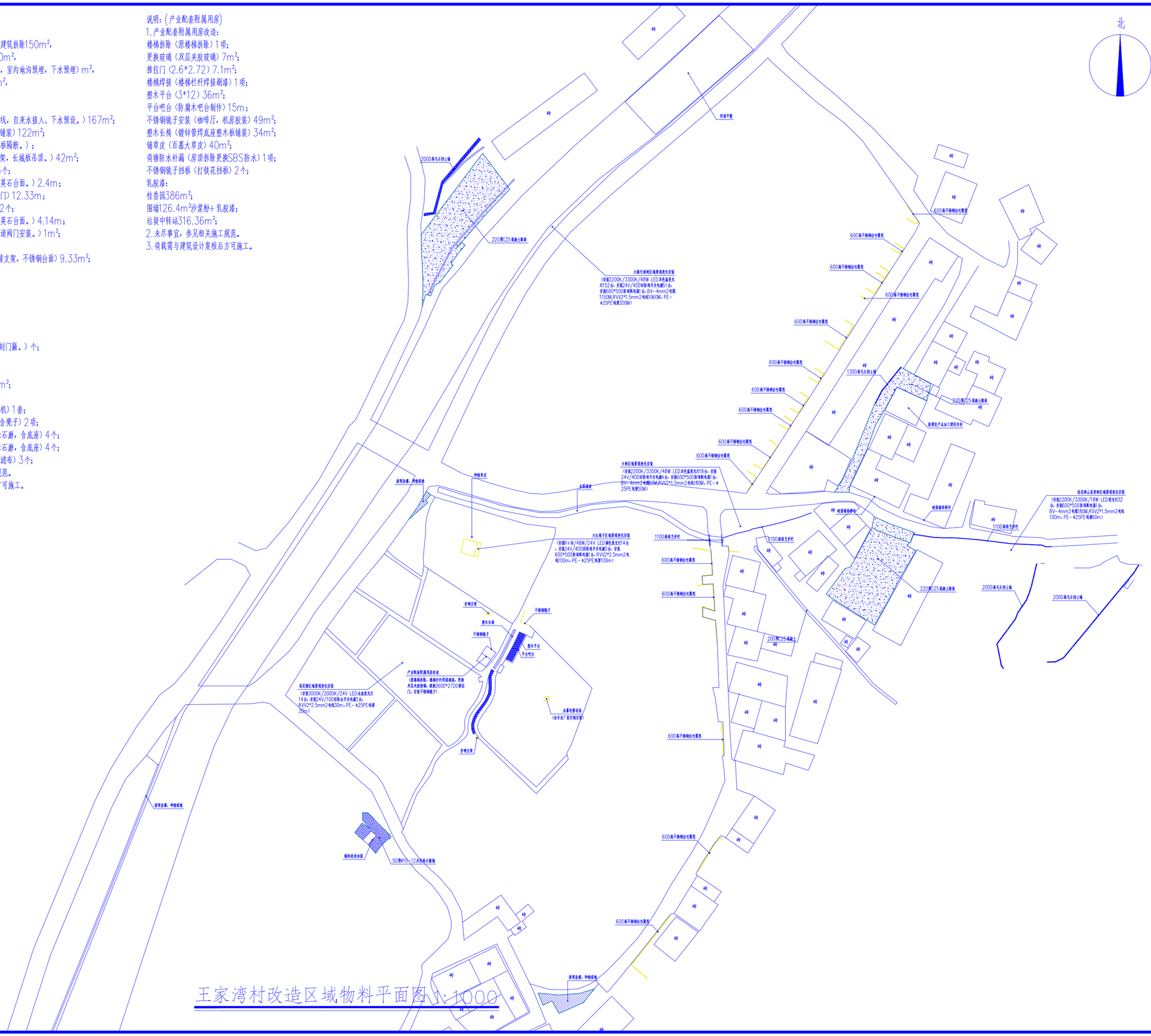

王家湾村改造区域物料平面图 1:1000

设计单位

中兴胜工程设计有限公司

Zhong XingSheng Engineering Design Co.,Ltd.

工程设计资质：甲级 A114015500

本图纸版权归本院所有，不得用于本工程以外范围。

建设单位

佛坪县袁家庄街道办事处

项目名称

袁家庄街道王家湾村人居环境整治项目

图纸名称

王家湾村改造区域物料平面图

设计编号	ZXS202610
设计阶段	施工图
专　　业	景观
版　　本	第一版
图　　号	LP－1－05

项目负责人	熊安元	
专业负责人	熊安元	
审 定 人	范虎东	
审 核 人	张　鑫	
校 对 人	武志强	
设 计 人	马　广	
出图日期	2026－10	

本图需加盖本公司技术签章，否则一律无效

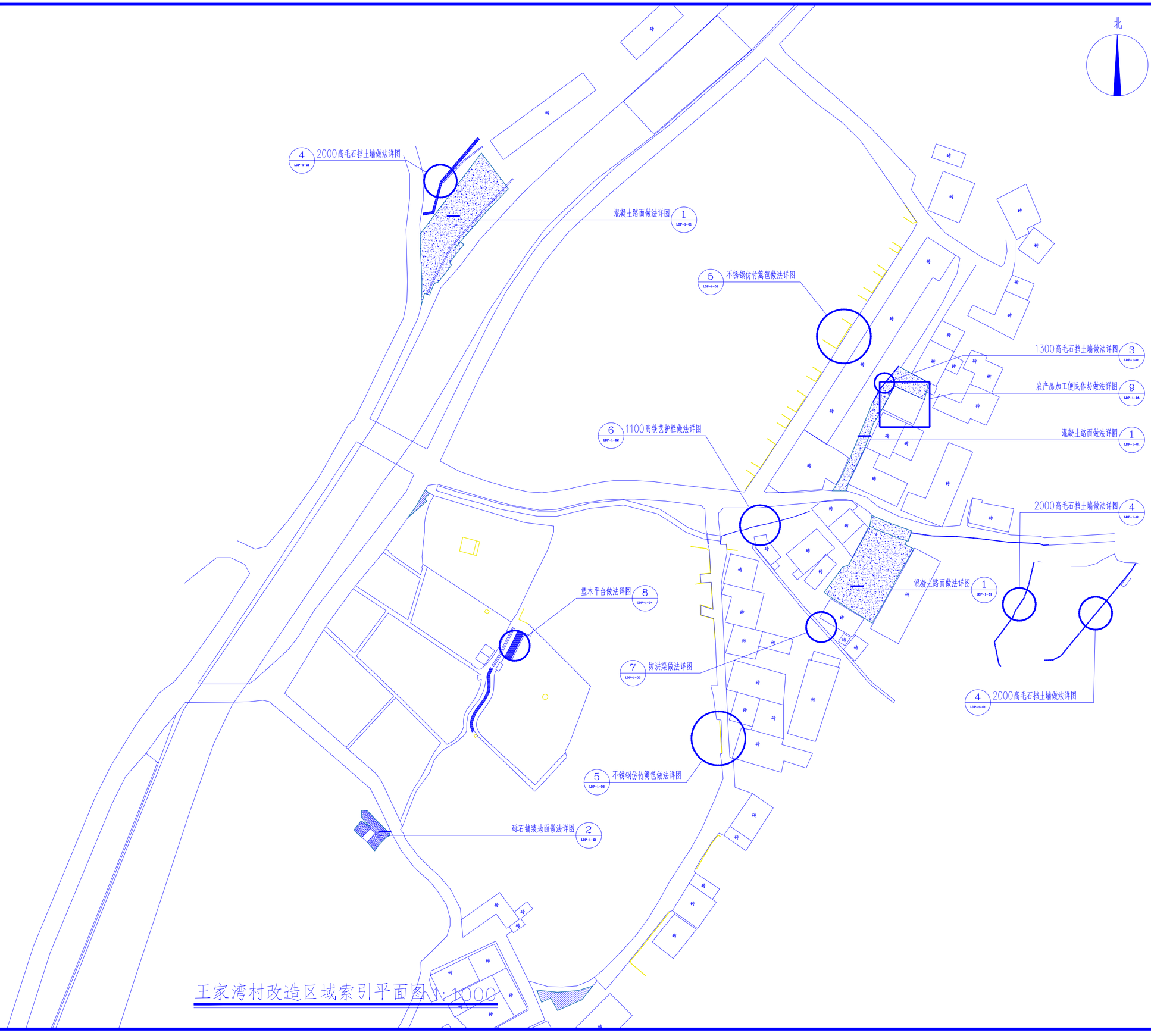

王家湾村改造区域索引平面图 1:1000

设计单位

中兴胜工程设计有限公司

Zhong XingSheng Engineering Design Co.,Ltd.

工程设计资质：甲级 A114015500

本图纸版权归本院所有，不得用于本工程以外范围。

建设单位

佛坪县袁家庄街道办事处

项目名称

袁家庄街道王家湾村人居环境整治项目

图纸名称

王家湾村改造区域索引平面图

设计编号	ZXS202610
设计阶段	施工图
专　业	景观
版　本	第一版
图　号	LP－1－06

项目负责人	熊安元	
专业负责人	熊安元	
审 定 人	范虎东	
审 核 人	张　鑫	
校 对 人	武志强	
设 计 人	马　广	
出图日期	2026－10	

本图需加盖本公司技术签章，否则一律无效

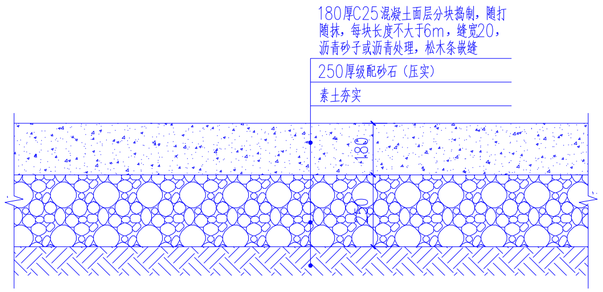

①混凝土路面做法详图 1:15

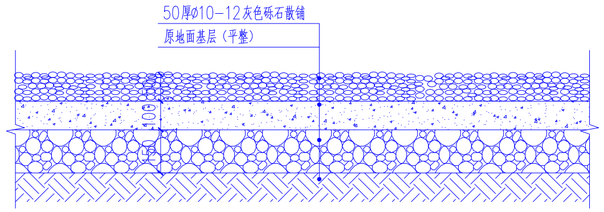

②砾石铺装地面做法详图 1:15

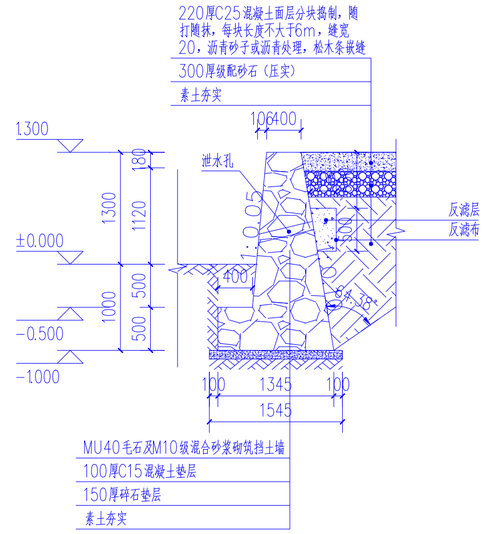

③1.3米高挡土墙剖面大样 1:50

挡土墙基础的埋置深度应符合以下要求:

1. 对一般土质地基，在保证开挖的基底面土质密实，且稳定性和承载力均满足后，其埋置深度不小于1000mm，墙趾顶部的土层厚度不小于200mm。

构造和防、排水设施

1. 重力式挡土墙每间隔10m设置一道变形缝(伸缩、沉降缝)。当墙身高度不一、墙后荷载变化较大或地基条件较差时，挡土墙每间隔5m设置一道变形缝。另在地基岩性变化处、墙高突变处和与其他建(构)筑物连接处应设沉降缝。
2. 变形缝宽度为20～30mm。缝内沿墙的内、外、顶三边填塞沥青麻筋或涂沥青木板，塞入深度不宜小于150mm。
3. 挡土墙墙顶用大于或等于M7.5级的水泥砂浆抹平，厚度不小于20mm。对路肩墙可用C15级混凝土帽石，帽石厚度为250～400mm，宽400～700mm，并设有帽檐。挡土墙外露面用M7.5水泥砂浆勾缝。
4. 泄水孔孔径110mm，间距2.5m，按梅花形布置。泄水孔向外坡度为5%，最低一排泄水孔应高出水面不小于200mm。泄水孔应保持直通无阻。
5. 当有地下水渗入填料时，应设置排水盲沟，将水体顺利排出墙外。
6. 反滤层竖向填筑成形困难时，可用编制袋或土工袋装砂砾石垒成，反滤层与墙体之间铺设>300g/?反滤土工布。
7. 本图所注尺寸以毫米(mm)为单位
8. 挡土墙上下截排水沟应按国家标准《建筑边坡工程技术规范》GB50330-2013第16.2节执行。

材料要求和填料要求：

1. 挡土墙的修建材料采用M10级混合砂浆砌筑MU40毛石
2. 毛石强度等级不得低于MU40；用M10级混合砂浆砌筑时，不低于MU40，砌体的自重必须达到23kN/?，毛石混凝土的毛石掺入量按所使用的行业相关规范要求配比。

施工注意事项

1. 用的毛石必须合格，要求无风化、无裂纹、中部最小厚度不宜小于200mm；砂浆、混凝土和钢筋强度等级不低于C25级混凝土；钢筋用HRB400。
2. 当为砌体材料时，严格按挤浆法施工，保证砂浆饱满，砌体重度不低于23kN/?。砌体不应出现垂直通缝；避免通长的水平通缝。
3. 填方地段挡土墙，且墙背地形横坡大于1:5时，应将墙背后三倍墙高范围内的植被铲除干净，并将地表挖成台阶型。填料应分层夯实，压实度与附近场地或路基的要求相同。填料夯实在砌体或混凝土强度达到设计强度的75%以上后进行。
4. 若挡土墙后土体破裂面以内有较陡的稳定岩石坡面时，应视为有限范围填土情况计算主动土压力并按计算后的主动土压力确定墙身断面尺寸。若破裂面以外墙背填土范围内开挖有较陡的岩石坡面，为避免填土沿此开挖面产生滑动，应将开挖面挖成凹凸不平状，回填时，与开挖面接触约1m左右厚的填料采用砂类土，并仔细夯实。
5. 若边坡陡峻或有软弱层时，开挖基坑应采用跳槽开挖方式，挖一段，砌一段，并应按相关要求对基坑进行支护及计算，保证施工安全。

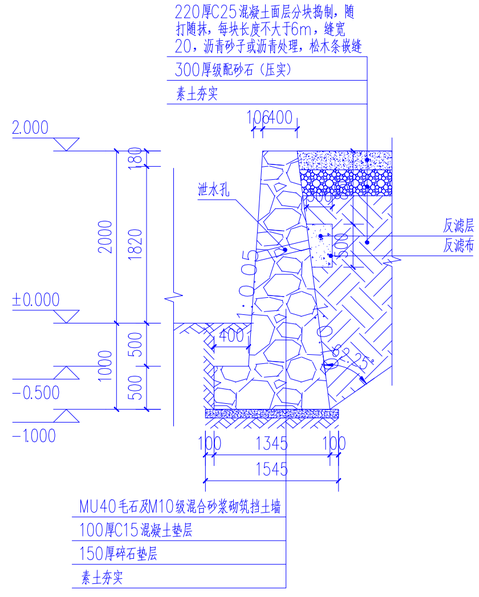

④2.0米高挡土墙剖面大样 1:50

设计单位

中兴胜工程设计有限公司

Zhong XingSheng Engineering Design Co.,Ltd.

工程设计资质：甲级 A114015500

本图纸版权归本院所有，不得用于本工程以外范围。

建设单位

佛坪县袁家庄街道办事处

项目名称

袁家庄街道王家湾村人居环境整治项目

图纸名称

节点详图一

设计编号	ZXS202610
设计阶段	施工图
专　业	景观
版　本	第一版
图　号	LDP-1-01

项目负责人	熊安元	
专业负责人	熊安元	
审 定 人	范虎东	
审 核 人	张　鑫	
校 对 人	武志强	
设 计 人	马　广	
出图日期	2026-10	

本图需加盖本公司技术签章，否则一律无效

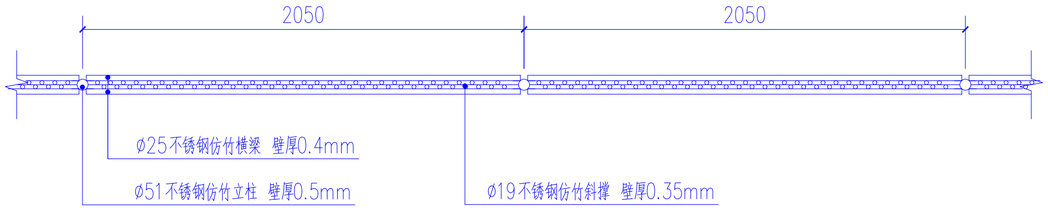

⑤不锈钢仿竹篱笆标准段平面图 1:20

说明：1、不锈钢仿竹篱笆枯黄色饰面,具体尺寸以厂家实际尺寸为准。

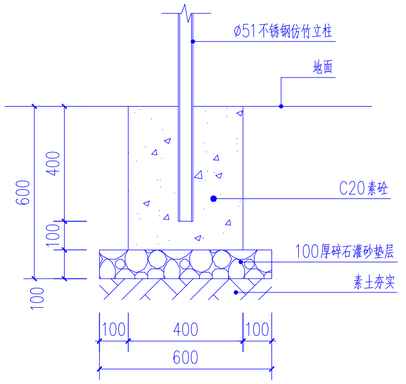

立柱固定做法 1:15

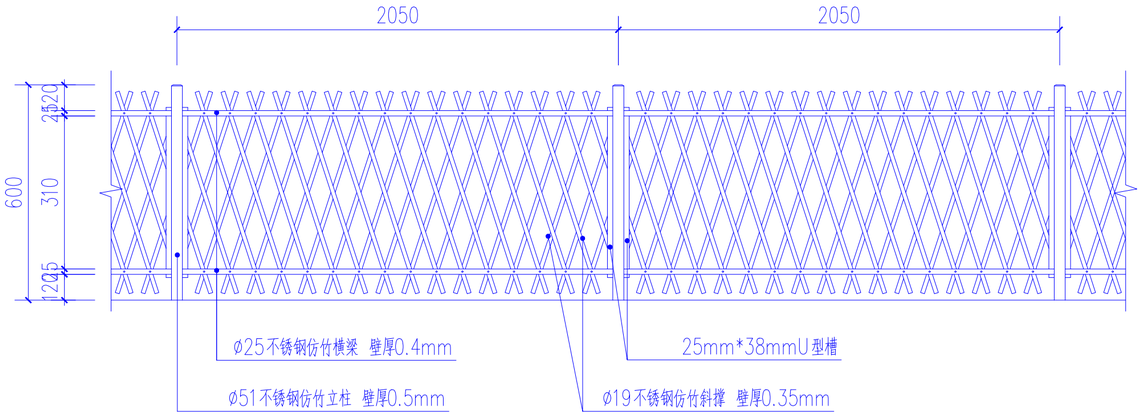

不锈钢仿竹篱笆立面图 1:20



不锈钢仿竹篱笆示意图

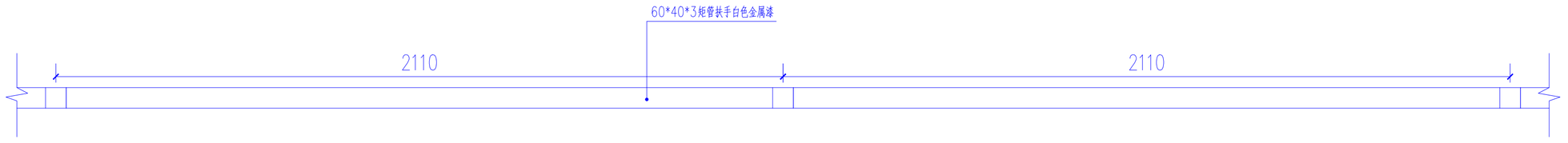

⑥1100高铁艺护栏准段平面图 1:10

设计单位

中兴胜工程设计有限公司

Zhong XingSheng Engineering Design Co.,Ltd.

工程设计资质：甲级 A114015500

本图纸版权归本院所有，不得用于本工程以外范围。

建设单位

佛坪县袁家庄街道办事处

项目名称

袁家庄街道王家湾村人居环境整治项目

图纸名称

节点详图二

设计编号	ZXS202610	
设计阶段	施工图	
专　　业	景观	
版　　本	第一版	
图　　号	LDP—1—02	
项目负责人	熊安元	
专业负责人	熊安元	
审 定 人	范虎东	
审 核 人	张　鑫	
校 对 人	武志强	
设 计 人	马　广	
出图日期	2026—10	

本图需加盖本公司技术签章，否则一律无效

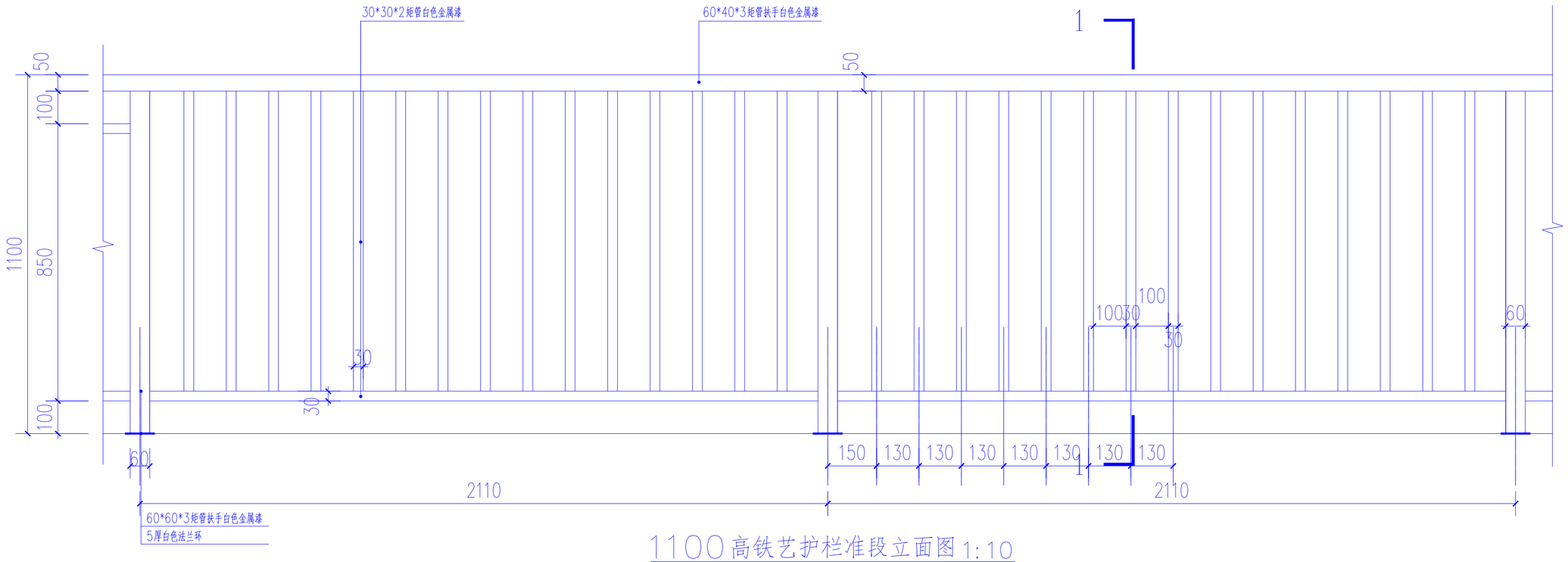

1100高铁艺护栏准段立面图 1:10

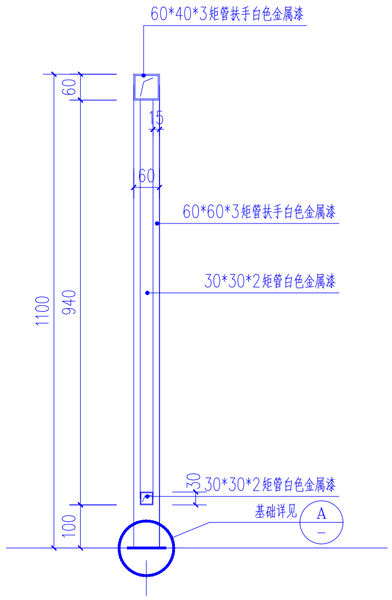

1—1 剖面图 1:10

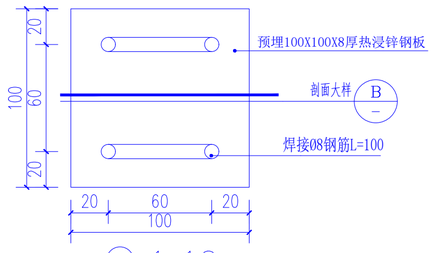

Ⓐ 1:10

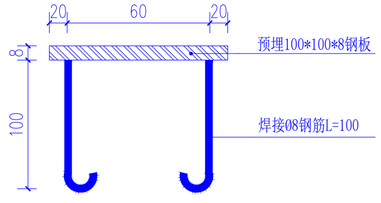

Ⓑ 1:10

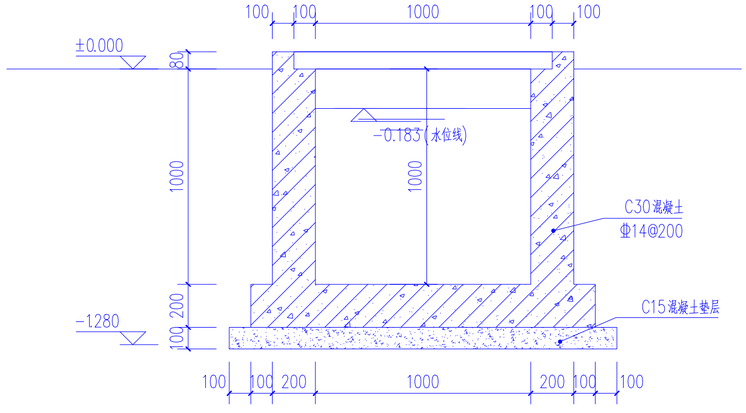

⑦防洪渠做法详图 1:20

设计单位

中兴胜工程设计有限公司

Zhong XingSheng Engineering Design Co.,Ltd.

工程设计资质：甲级 A114015500

本图纸版权归本院所有，不得用于本工程以外范围。

建设单位

佛坪县袁家庄街道办事处

项目名称

袁家庄街道王家湾村人居环境整治项目

图纸名称

节点详图三

设计编号	ZXS202610
设计阶段	施工图
专　　业	景观
版　　本	第一版
图　　号	LDP—1—03

项目负责人	熊安元	
专业负责人	熊安元	
审 定 人	范虎东	
审 核 人	张　鑫	
校 对 人	武志强	
设 计 人	马　广	
出图日期	2026—10	

本图需加盖本公司技术签章，否则一律无效

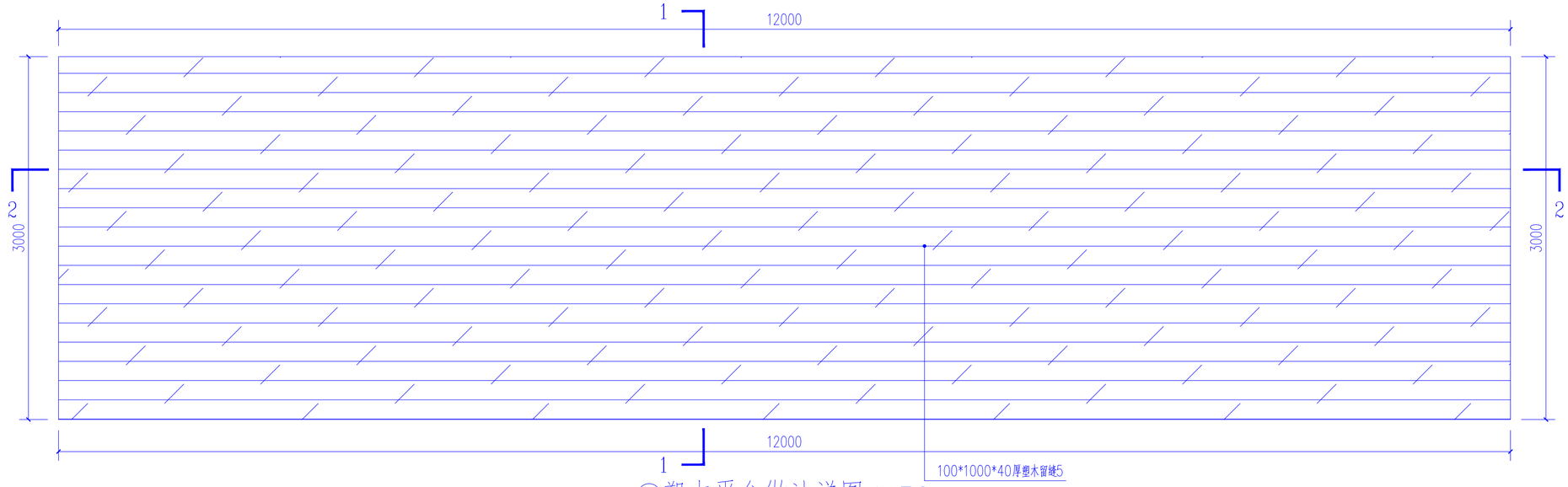

⑧塑木平台做法详图 1:30

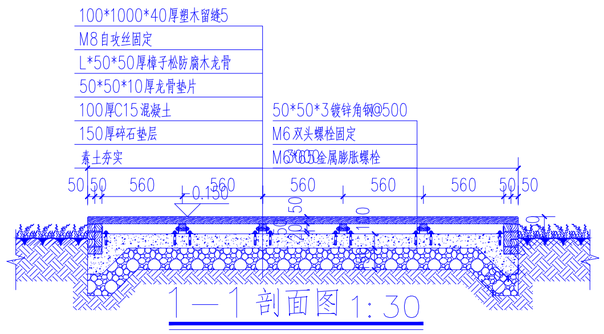

1—1 剖面图 1:30

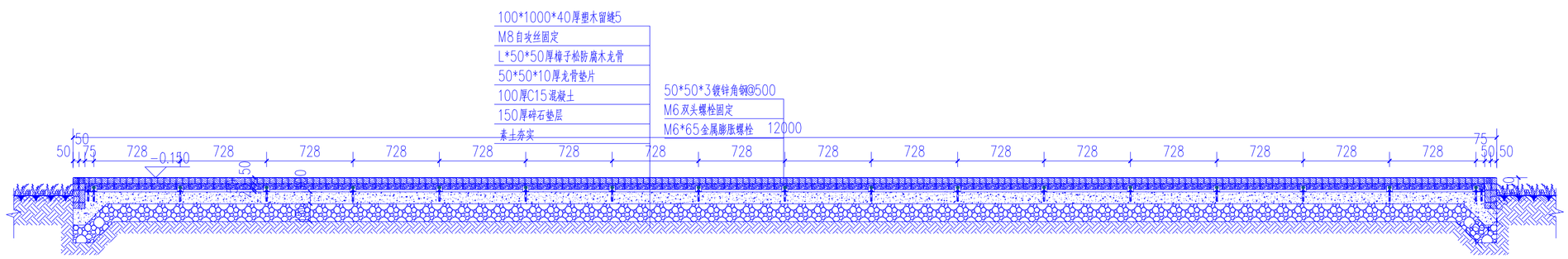

2—2 剖面图 1:30

设计单位

中兴胜工程设计有限公司

Zhong XingSheng Engineering Design Co.,Ltd.

工程设计资质：甲级 A114015500

本图纸版权归本院所有，不得用于本工程以外范围。

建设单位

佛坪县袁家庄街道办事处

项目名称

袁家庄街道王家湾村人居环境整治项目

图纸名称

节点详图四

设计编号	ZXS202610
设计阶段	施工图
专　　业	景观
版　　本	第一版
图　　号	LDP—1—04

项目负责人	熊安元	
专业负责人	熊安元	
审 定 人	范虎东	
审 核 人	张　鑫	
校 对 人	武志强	
设 计 人	马　广	
出图日期	2026—10	

本图需加盖本公司技术签章，否则一律无效

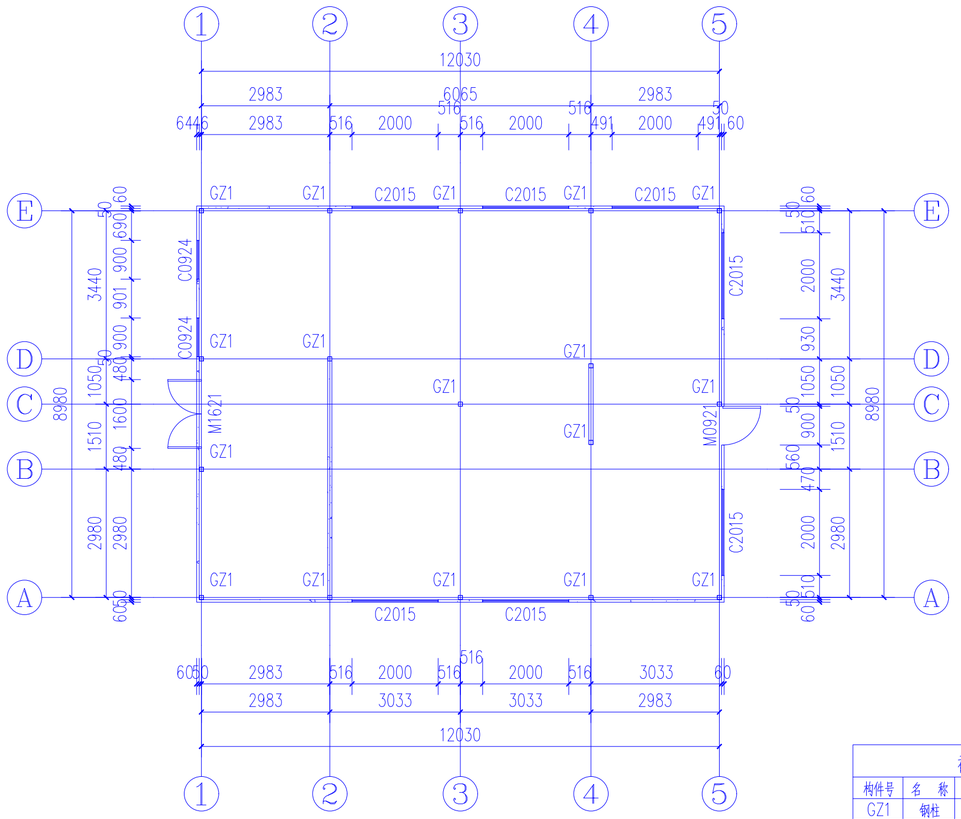

农产品加工便民作坊平面图 1:100

截面表				
构件号	名称	截面	材质	备注
GZ1	钢柱	100x100x5	Q355B	
GL1	钢梁	40x80x5	Q355B	
LT	檩条	40x60x4	Q355B	

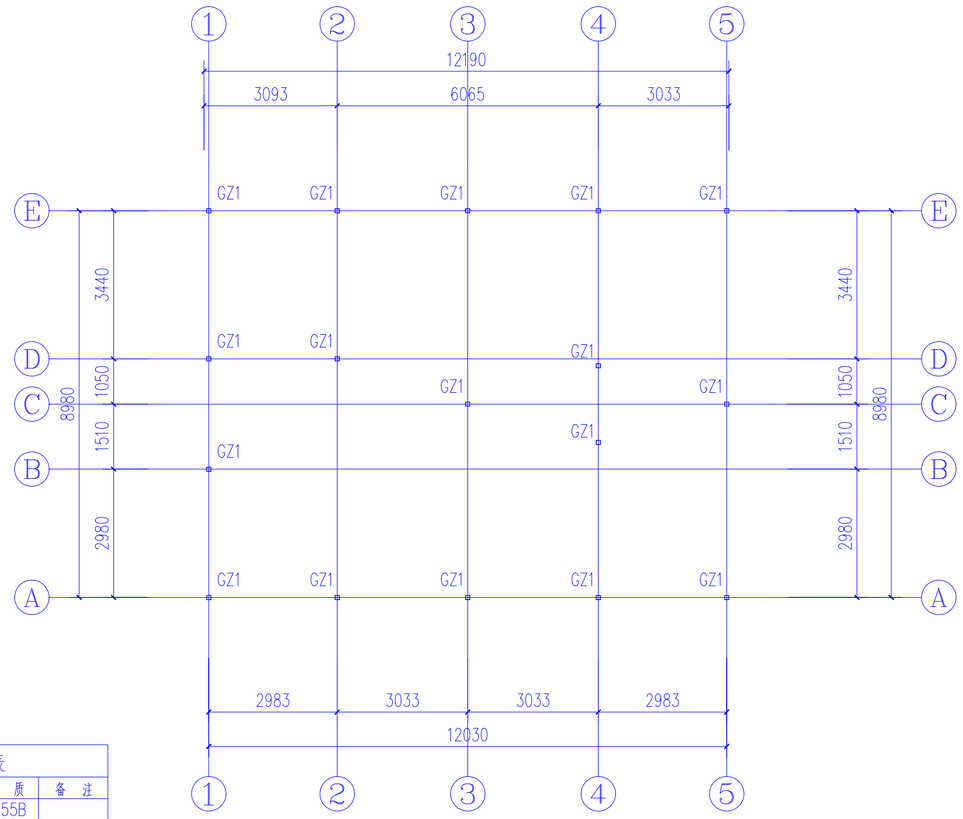

农产品加工便民作坊钢柱平面图 1:100

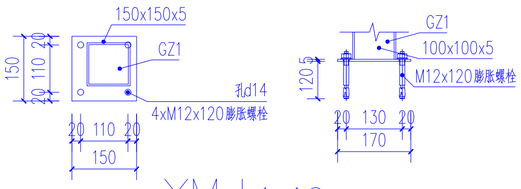

YMJ 1:10

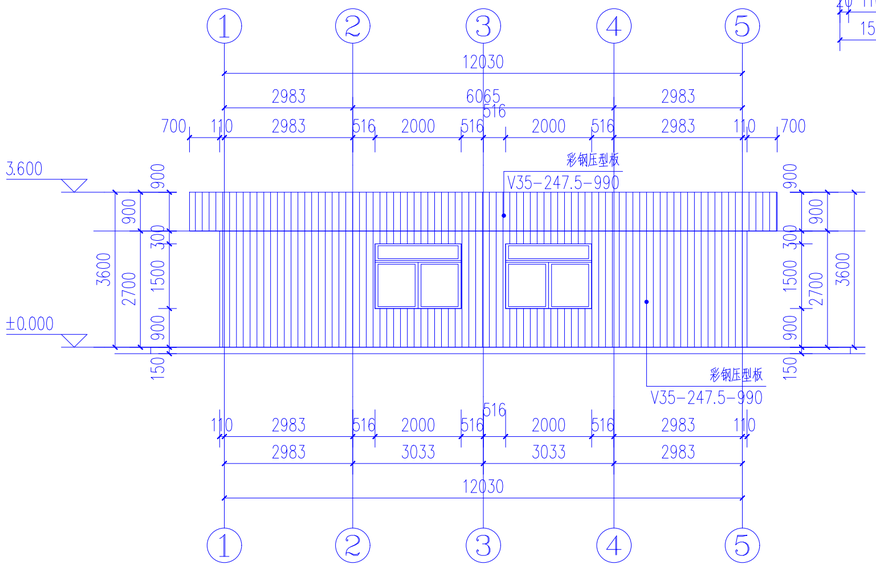

①～⑤轴立面图 1:100

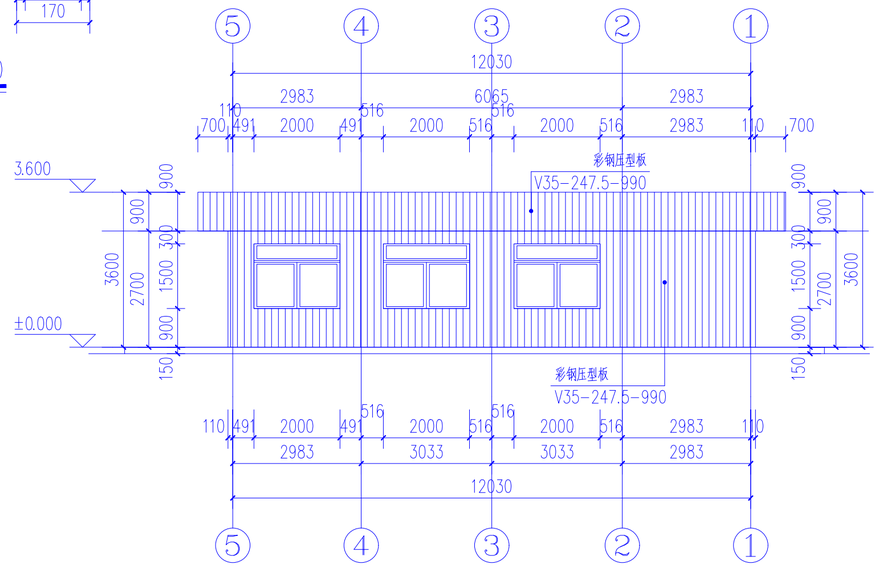

⑤～①轴立面图 1:100

设计单位

中兴胜工程设计有限公司

Zhong XingSheng Engineering Design Co.,Ltd.

工程设计资质：甲级 A114015500

本图纸版权归本院所有，不得用于本工程以外范围。

建设单位

佛坪县袁家庄街道办事处

项目名称

袁家庄街道王家湾村人居环境整治项目

图纸名称

农产品加工便民作坊节点图一

设计编号	ZXS202610
设计阶段	施工图
专　　业	景观
版　　本	第一版
图　　号	LDP－1－05
项目负责人	熊安元
专业负责人	熊安元
审 定 人	范虎东
审 核 人	张　鑫
校 对 人	武志强
设 计 人	马　广
出图日期	2026－10

本图需加盖本公司技术签章，否则一律无效

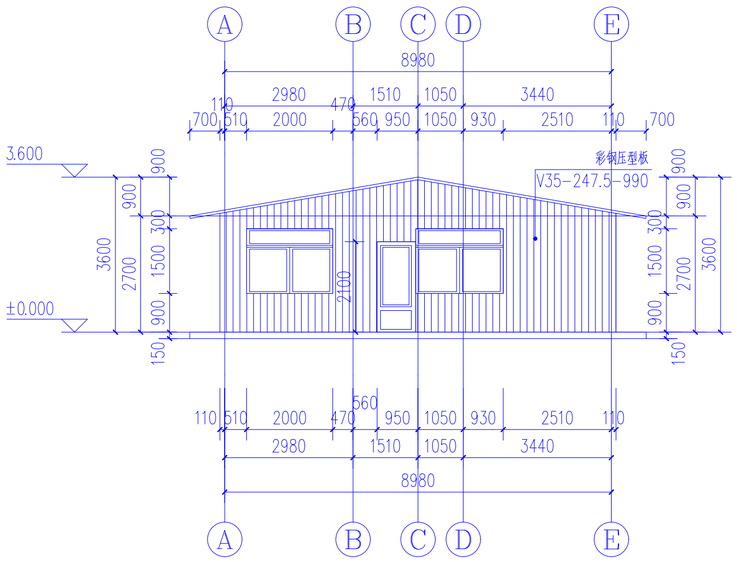

A～E轴立面图 1:100

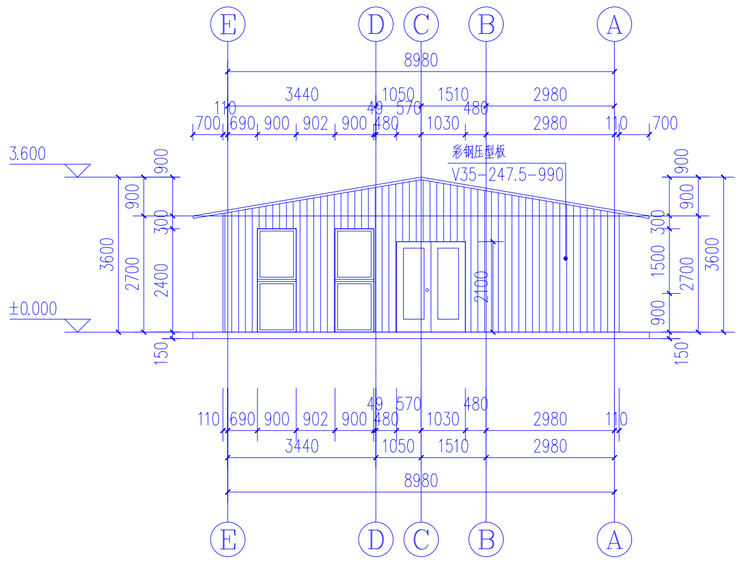

E～A轴立面图 1:100

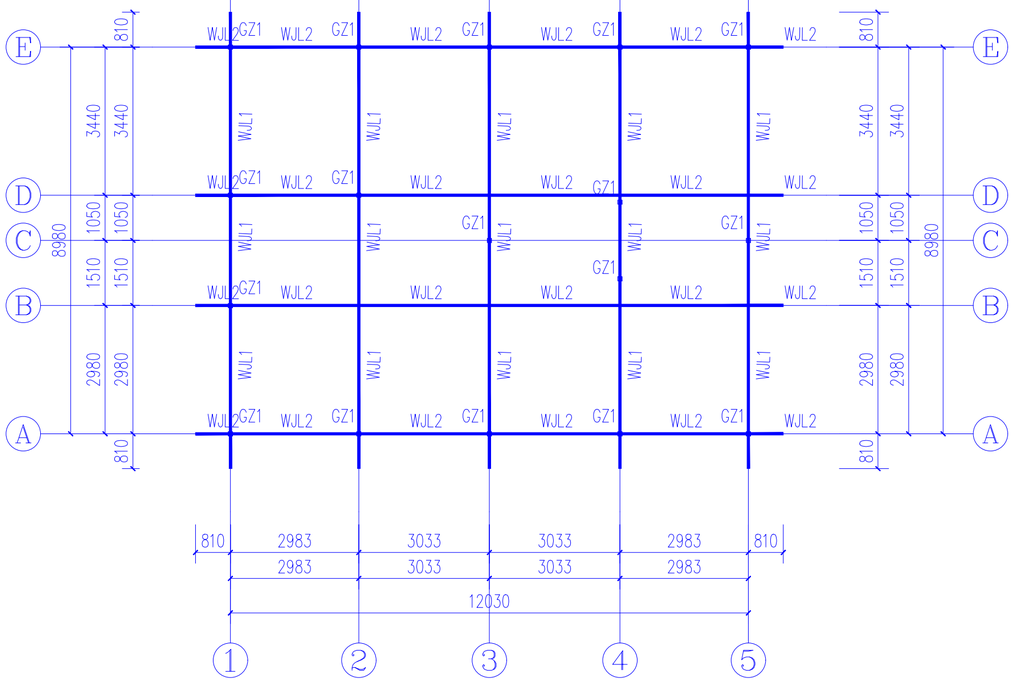

豆腐坊钢屋架平面图 1:100

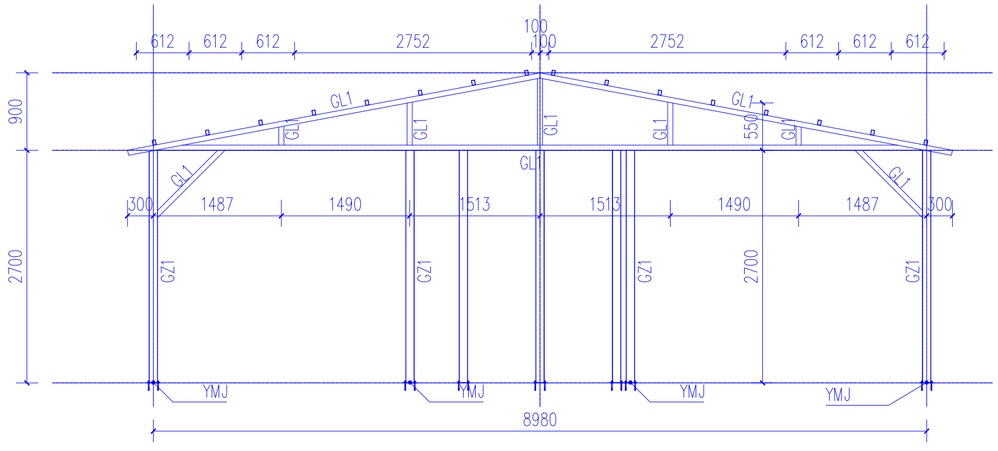

WJL1 1:50

设计单位

中兴胜工程设计有限公司

Zhong XingSheng Engineering Design Co.,Ltd.

工程设计资质：甲级 A114015500

本图纸版权归本院所有，不得用于本工程以外范围。

建设单位

佛坪县袁家庄街道办事处

项目名称

袁家庄街道王家湾村人居环境整治项目

图纸名称

农产品加工便民作坊节点图二

设计编号	ZXS202610
设计阶段	施工图
专　　业	景观
版　　本	第一版
图　　号	LDP—1—06

项目负责人	熊安元	熊安元
专业负责人	熊安元	熊安元
审 定 人	范虎东	
审 核 人	张　鑫	张鑫
校 对 人	武志强	
设 计 人	马　广	
出图日期	2026—10	

本图需加盖本公司技术签章，否则一律无效

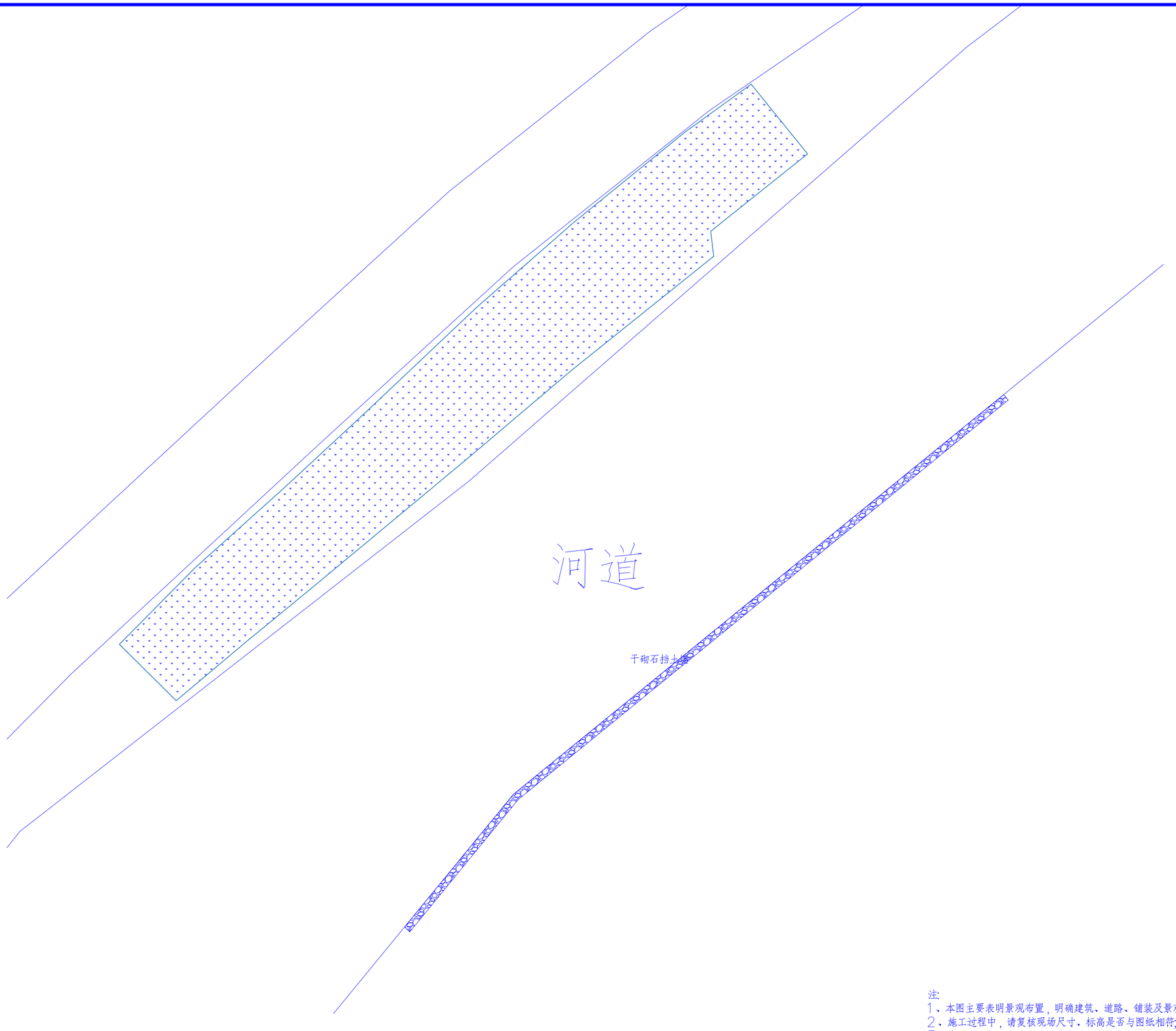

王家湾村入口改造总平面图 1:200

注:
1、本图主要表明景观布置，明确建筑、道路、铺装及景观小品的位置关系;
2、施工过程中，请复核现场尺寸、标高是否与图纸相符;
3、本示总图规划中显示有绿线及建筑退线位置;
4、市政现状道路标高根据甲方提供现场地形图进行落位，需现场进行复核测量，如若与图纸有不符及时通知业主及设计方;
5、院内道路形态及位置，已与业主沟通确定，以施工图为准;
6、围挡不作挡土墙;
7、本总平图纸以建筑总平面为准;
8、未尽事宜，参见相关施工规范;

设计单位

中兴胜工程设计有限公司

Zhong XingSheng Engineering Design Co.,Ltd.

工程设计资质：甲级 A114015500

本图纸版权归本院所有，不得用于本工程以外范围。

建设单位

佛坪县袁家庄街道办事处

项目名称

袁家庄街道王家湾村人居环境整治项目

图纸名称

王家湾村入口改造总平面图

设计编号	ZXS202610
设计阶段	施工图
专　　业	景观
版　　本	第一版
图　　号	LP－2－01

项目负责人	熊安元	
专业负责人	熊安元	
审 定 人	范虎东	
审 核 人	张　鑫	
校 对 人	武志强	
设 计 人	马　广	
出图日期	2026－10	

本图需加盖本公司技术签章，否则一律无效

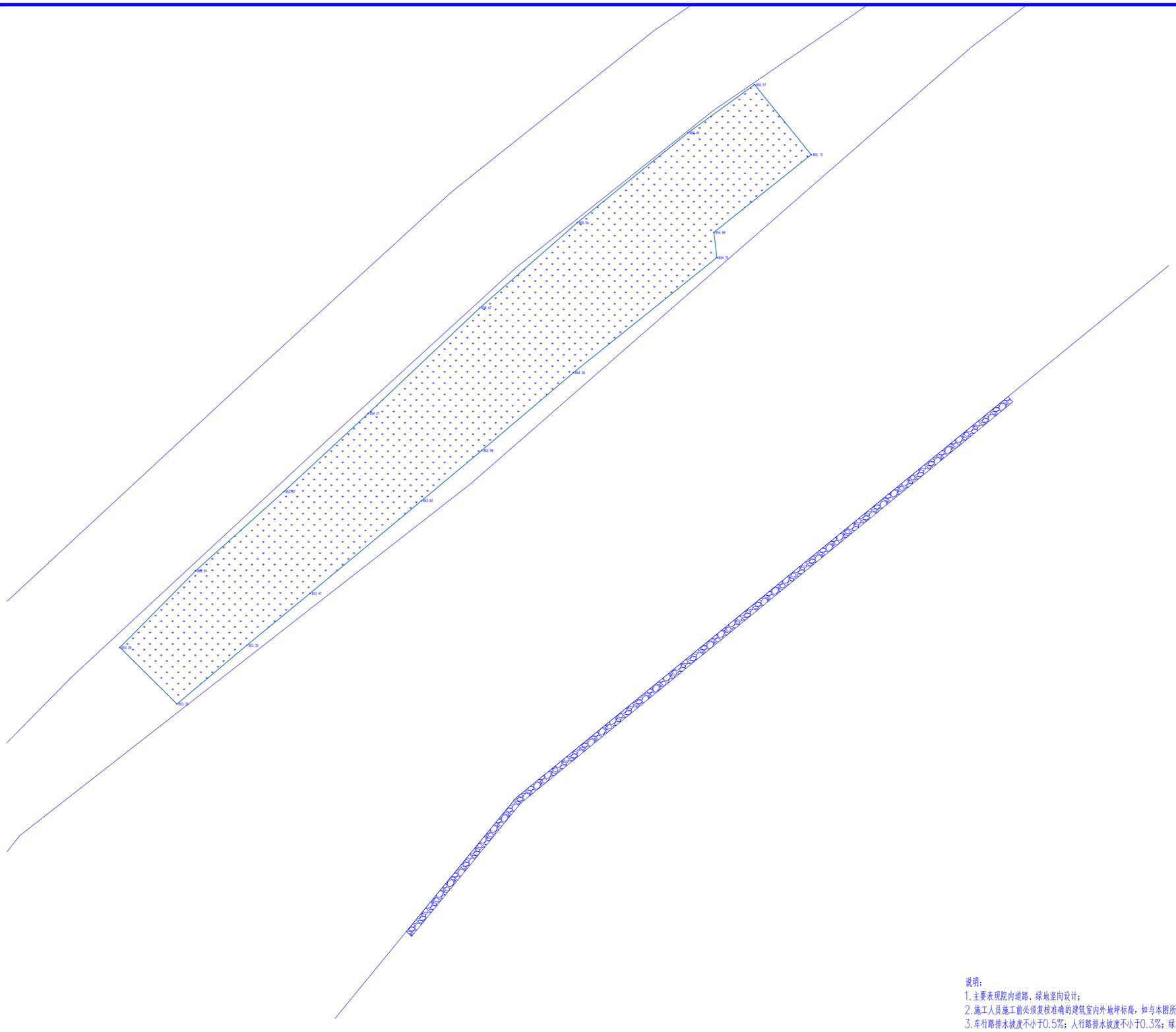

王家湾村入口改造竖向平面图 1:200

说明:
1.主要表现院内道路、绿地竖向设计;
2.施工人员施工前必须复核准确的建筑室内外地坪标高，如与本图所设计标高有不符处，请与设计方联系;
3.车行路排水坡度不小于0.5%;人行路排水坡度不小于0.3%;绿地排水坡度不小于0.5%;
4.绿地应比道牙或者收边低30~50mm，防止泥土冲入道路或铺装内;
5.施工人员施工前必须复核准确的建筑室内外地坪标高，如与本图所设计标高有不符处，请与设计方联系确定后方可施工;构筑物顶标高以详图为准;
6.路沿石与路平石需做斜面过渡。
7.原有路面雨水口雨箅子和井盖按地面完成面进行处理，按现场铺完透水混凝土面层找拔。
8.未尽事宜，参见相关施工规范。
9.荷载需与建筑设计复核后方可施工。

设计单位

中兴胜工程设计有限公司
Zhong XingSheng Engineering Design Co.,Ltd.
工程设计资质：甲级 A114015500

本图纸版权归本院所有，不得用于本工程以外范围。

建设单位

佛坪县袁家庄街道办事处

项目名称

袁家庄街道王家湾村人居环境整治项目

图纸名称

王家湾村入口改造竖向平面图

设计编号	ZXS202610
设计阶段	施工图
专　业	景观
版　本	第一版
图　号	LP－02

项目负责人	熊安元	
专业负责人	熊安元	
审 定 人	范虎东	
审 核 人	张　鑫	
校 对 人	武志强	
设 计 人	马　广	
出图日期	LP－2－02	

本图需加盖本公司技术签章，否则一律无效

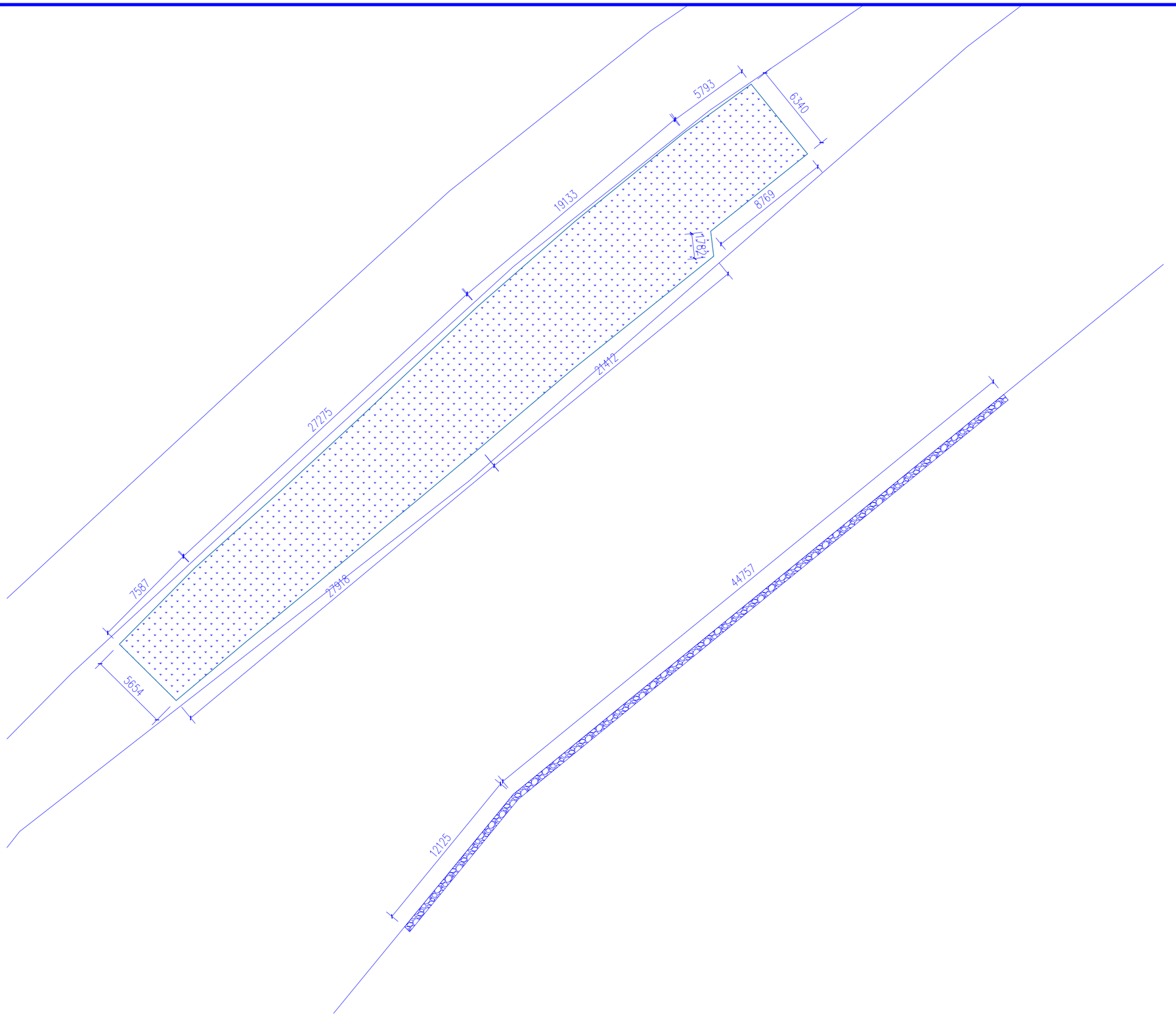

王家湾村入口改尺寸平面图 1:200

设计单位

中兴胜工程设计有限公司

Zhong XingSheng Engineering Design Co.,Ltd.

工程设计资质：甲级 A114015500

本图纸版权归本院所有，不得用于本工程以外范围。

建设单位

佛坪县袁家庄街道办事处

项目名称

袁家庄街道王家湾村人居环境整治项目

图纸名称

王家湾村入口改尺寸平面图

设计编号	ZXS202610
设计阶段	施工图
专　　业	景观
版　　本	第一版
图　　号	LP－2－03

项目负责人	熊安元	
专业负责人	熊安元	
审 定 人	范虎东	
审 核 人	张　鑫	
校 对 人	武志强	
设 计 人	马　广	
出图日期	2026－10	

本图需加盖本公司技术签章，否则一律无效

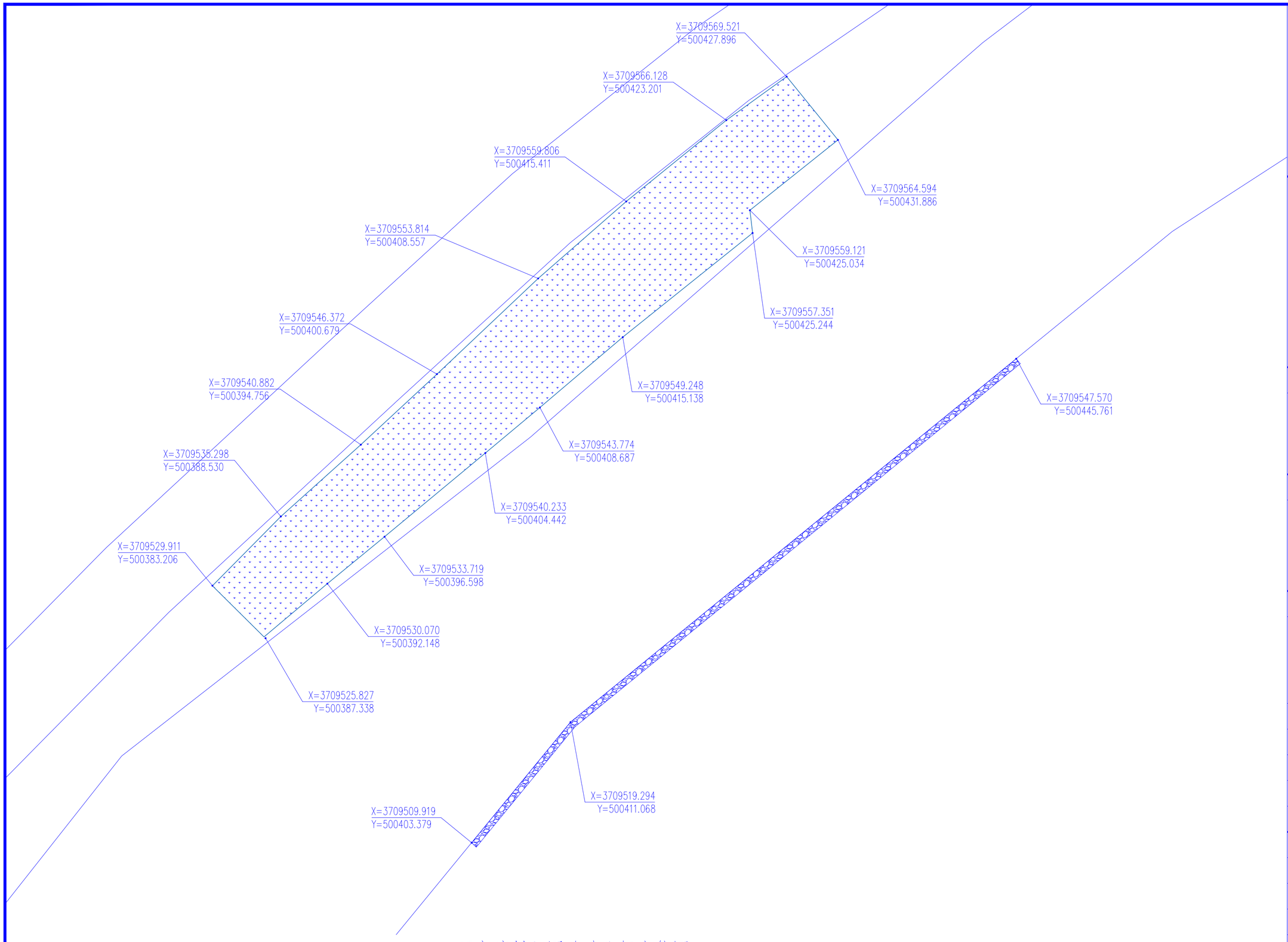

王家湾村入口改造坐标定位图 1:200

设计单位

中兴胜工程设计有限公司

Zhong XingSheng Engineering Design Co.,Ltd.

工程设计资质：甲级 A114015500

本图纸版权归本院所有，不得用于本工程以外范围。

建设单位

佛坪县袁家庄街道办事处

项目名称

袁家庄街道王家湾村人居环境整治项目

图纸名称

王家湾村入口改造坐标定位图

设计编号	ZXS202610	
设计阶段	施工图	
专　　业	景观	
版　　本	第一版	
图　　号	LP－2－04	
项目负责人	熊安元	
专业负责人	熊安元	
审 定 人	范虎东	
审 核 人	张　鑫	
校 对 人	武志强	
设 计 人	马　广	
出图日期	2026－10	

本图需加盖本公司技术签章，否则一律无效

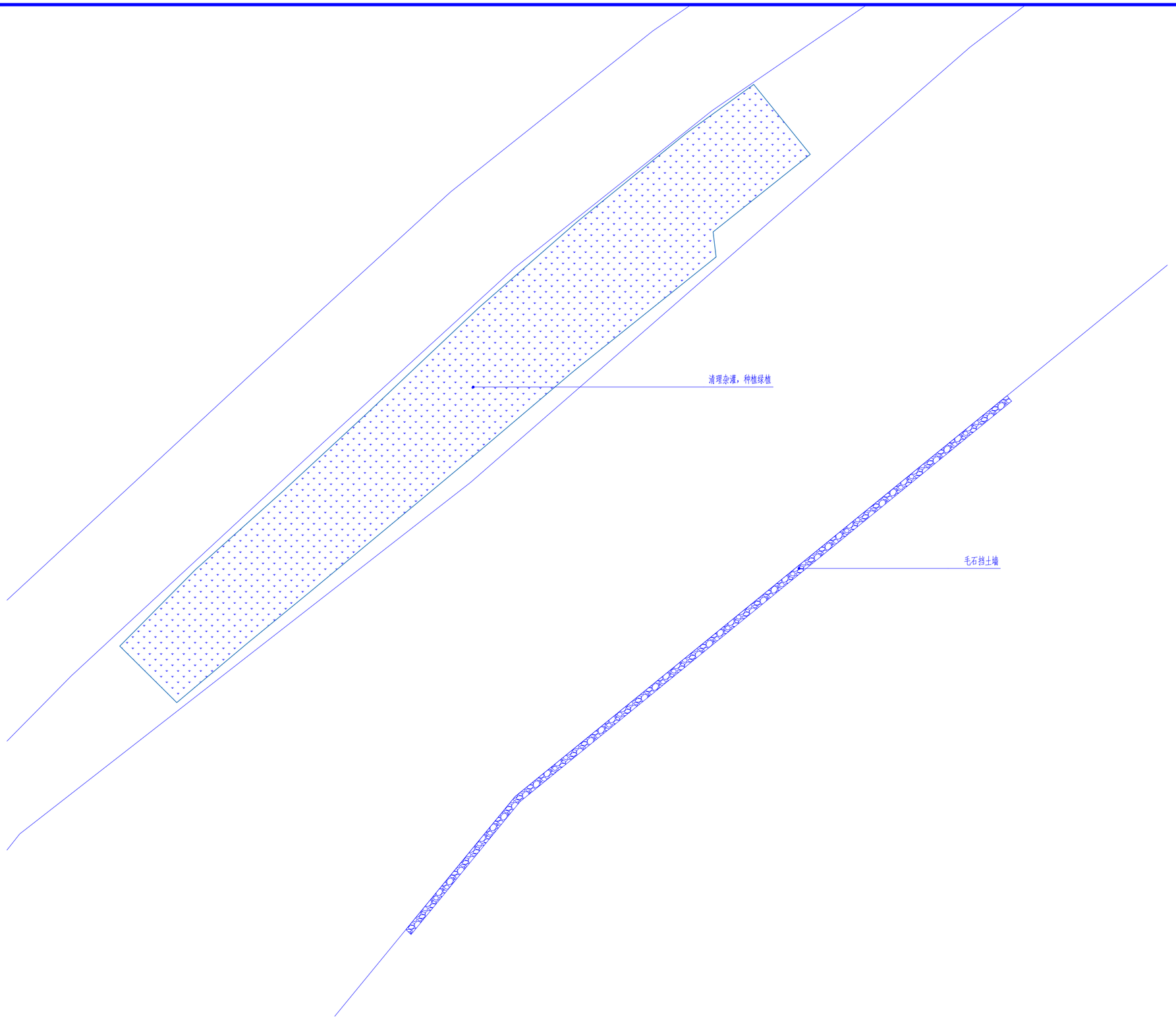

王家湾村入口改造物料平面图 1:200

设计单位

中兴胜工程设计有限公司

Zhong XingSheng Engineering Design Co.,Ltd.

工程设计资质：甲级 A114015500

本图纸版权归本院所有，不得用于本工程以外范围。

建设单位

佛坪县袁家庄街道办事处

项目名称

袁家庄街道王家湾村人居环境整治项目

图纸名称

王家湾村入口改造物料平面图

设计编号	ZXS202610
设计阶段	施工图
专　　业	景观
版　　本	第一版
图　　号	LP－2－05

项目负责人	熊安元	
专业负责人	熊安元	
审 定 人	范虎东	
审 核 人	张　鑫	
校 对 人	武志强	
设 计 人	马　广	
出图日期	2026－10	

本图需加盖本公司技术签章，否则一律无效

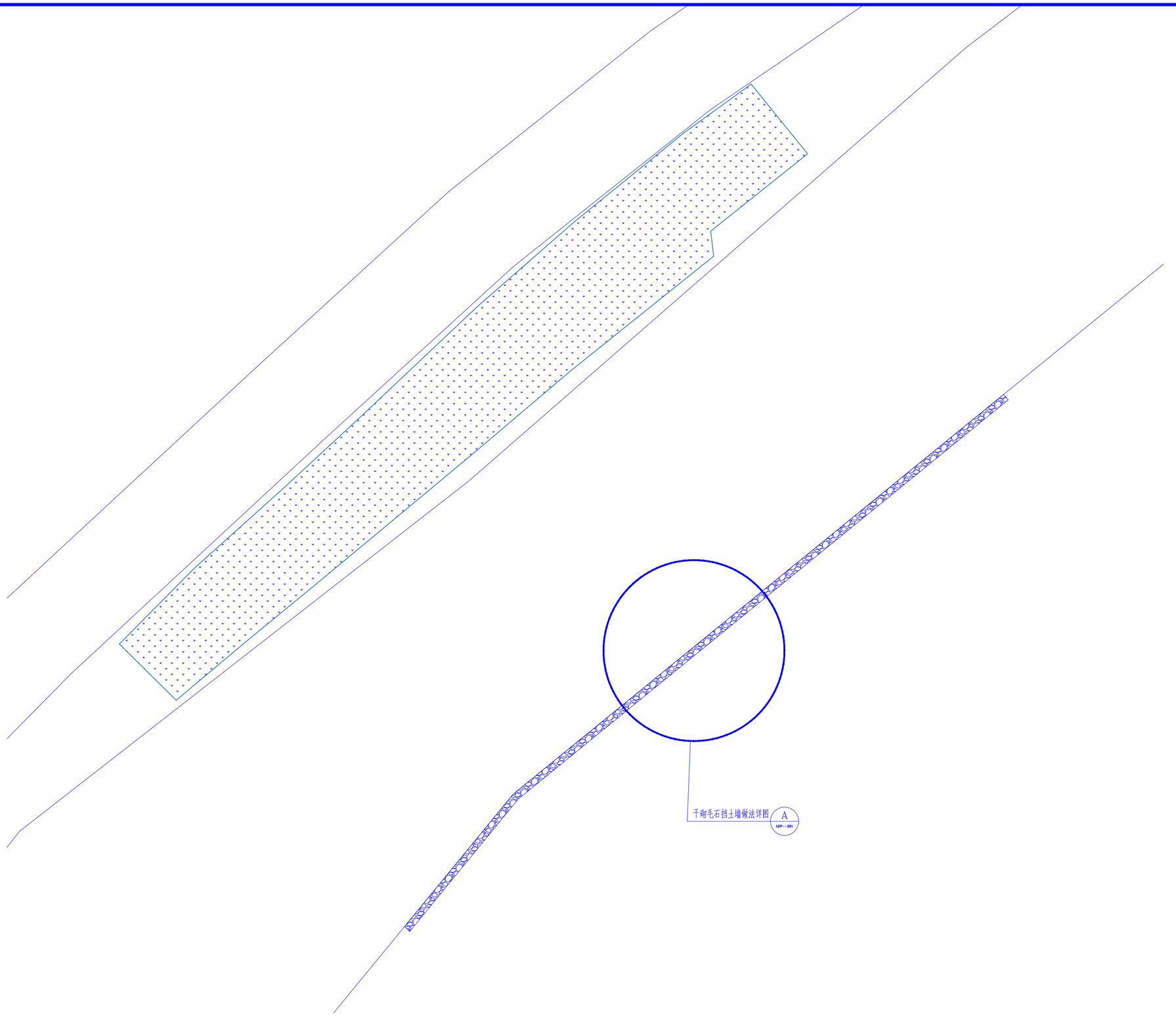

王家湾村入口改造索引平面图 1:200

设计单位

中兴胜工程设计有限公司

Zhong XingSheng Engineering
Design Co.,Ltd.
工程设计资质：甲级 A114015500

本图纸版权归本院所有，不得用于本工程以外范围。

建设单位

佛坪县袁家庄街道办事处

项目名称

袁家庄街道王家湾村人居环境整治项目

图纸名称

王家湾村入口改造索引平面图

设计编号	ZXS202610
设计阶段	施工图
专　　业	景观
版　　本	第一版
图　　号	LP—2—06

项目负责人	熊安元	
专业负责人	熊安元	
审 定 人	范虎东	
审 核 人	张　鑫	
校 对 人	武志强	
设 计 人	马　广	
出图日期	2026—10	

本图需加盖本公司技术签章，否则一律无效

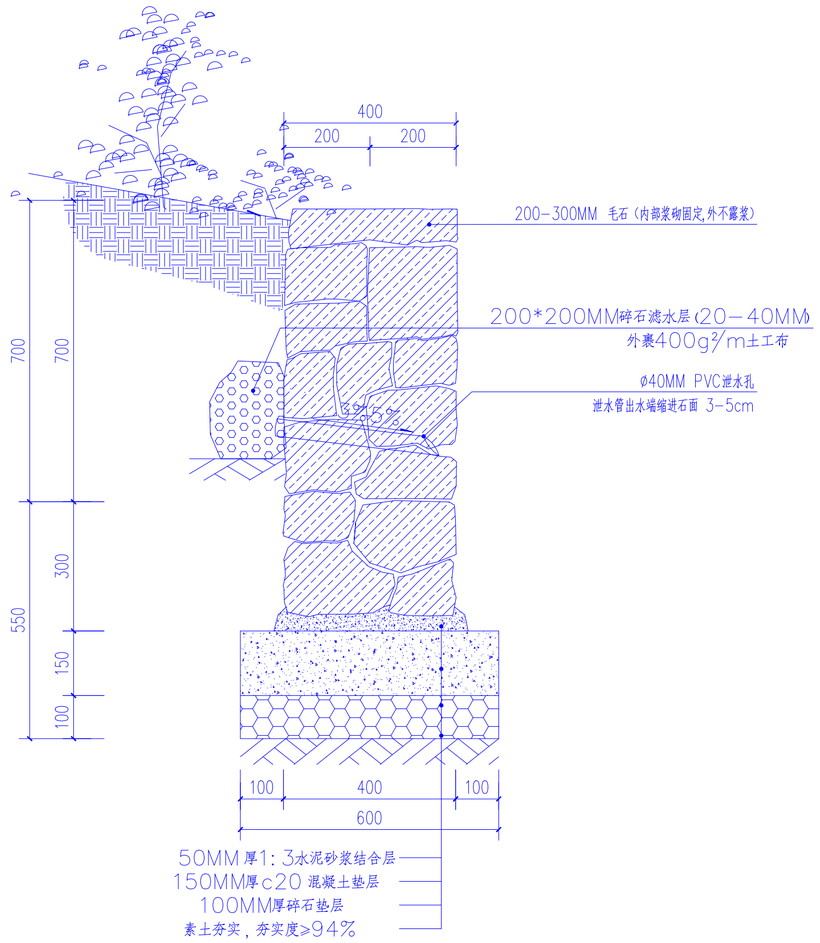

Ⓐ干砌毛石挡土墙做法详图 1:10

设计单位

中兴胜工程设计有限公司

Zhong XingSheng Engineering Design Co.,Ltd.

工程设计资质：甲级 A114015500

本图纸版权归本院所有，不得用于本工程以外范围。

建设单位

佛坪县袁家庄街道办事处

项目名称

袁家庄街道王家湾村人居环境整治项目

图纸名称

王家湾村入口改造节点详图一

设计编号	ZXS202610
设计阶段	施工图
专　　业	景观
版　　本	第一版
图　　号	LDP-2-01

项目负责人	熊安元	
专业负责人	熊安元	
审 定 人	范虎东	
审 核 人	张　鑫	
校 对 人	武志强	
设 计 人	马　广	
出图日期	2026-10	

本图需加盖本公司技术签章，否则一律无效